LPMDL...H80 Kĺbový oblúk rebríka malý



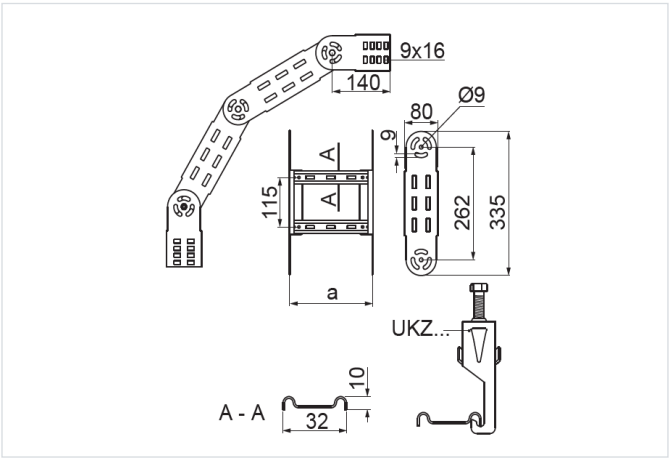

- Zmena smeru vedenia káblovej trasy.

Materiál

- S – oceľ pozinkovaná metódou Sendzimir STN EN 10346:2015

Na objednávku:

- F - oceľ žiarovo zinkovaná ponorom STN EN ISO 1461:2023
- E - nerezová oceľ
- L - lakovanie v štandardnej palete RAL

Doplňujúce informácie

- Priečky prispôsobené na montáž káblových úchytiek UKZ/UKZO... a UKZP...
- Na montáž použite 16 sád skrutiek SGKM8x14 alebo SGM8x14
- Menšia verzia oblúka na montáž v miestach s obmedzeným priestorom
- Vždy použite verziu produktu, ktorého hrúbka materiálu je rovnaká alebo väčšia ako je hrúbka rovného úseku trasy!

Verzie

Symbol	Hrúbka plechu	Katalógové číslo	Šírka a (mm)	Hmotnosť 1 ks (kg)	Množstvo (ks)
HRÚBKA PLECHU: 1.5 MM					
LPMDLP100H80 S	1.5 mm	497013	100	2.30	2
LPMDLP200H80 S	1.5 mm	497023	200	2.54	2
LPMDLP300H80 S	1.5 mm	497033	300	2.78	2
LPMDLP400H80 S	1.5 mm	497043	400	3.02	2
LPMDLP500H80 S	1.5 mm	497053	500	3.26	2
LPMDLP600H80 S	1.5 mm	497063	600	3.48	2
HRÚBKA PLECHU: 2.0 MM					
LPMDLC100H80 S	2.0 mm	497113	100	2.84	2
LPMDLC200H80 S	2.0 mm	497123	200	3.02	2
LPMDLC300H80 S	2.0 mm	497133	300	3.27	2
LPMDLC400H80 S	2.0 mm	497143	400	3.51	2
LPMDLC500H80 S	2.0 mm	497153	500	3.75	2
LPMDLC600H80 S	2.0 mm	497163	600	3.99	2