Káblové nosné systémy › Káblové rebríky › H45

LPLS60... Vertikálna spojka – ľahká



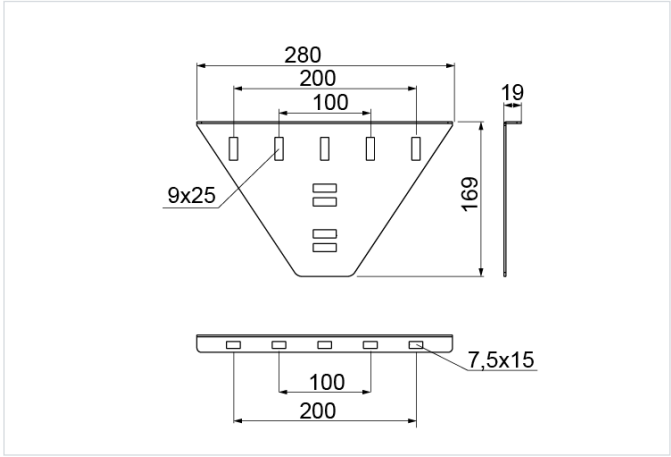

Hrúbka plechu: 2.0 mm
Nový výrobok: áno

- Spojenie v ľubovoľnom mieste horizontálnej línie pri vertikálnom výstupe káblovej trasy.

Materiál

- S - oceľ pozinkovaná metódou Sendzimir STN EN 10346:2015

Dostupné povrchové úpravy:

- F - žiarovo zinkovaná oceľ STN EN ISO 1461:2023
- E - nerezová oceľ
- L - lakovanie v štandardnej farbe RAL

Doplňujúce informácie

- Spojka LPLS60 je vhodná pre ľahké rebríky s výškou 45 – 60 mm.

Verzie

Symbol	Katalógové číslo	Hmotnosť 1 ks (kg)	Množstvo (ks)
LPLS60 S	405806	0.49	2

Príklady použitia

