Káblové nosné systémy › Káblové rebríky › H60

LPF2CH60... Prechodová spojka CLICK

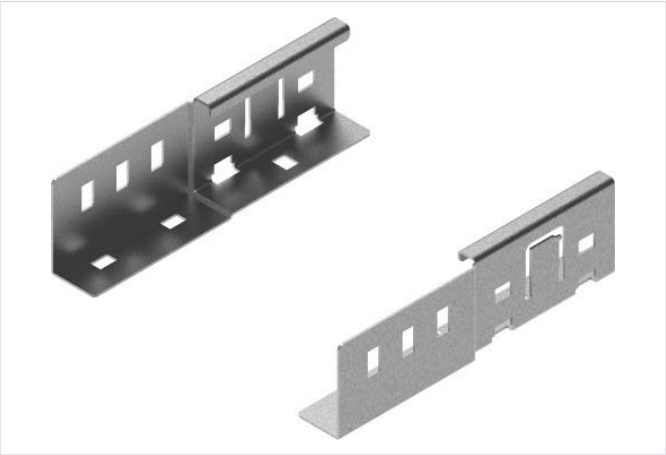

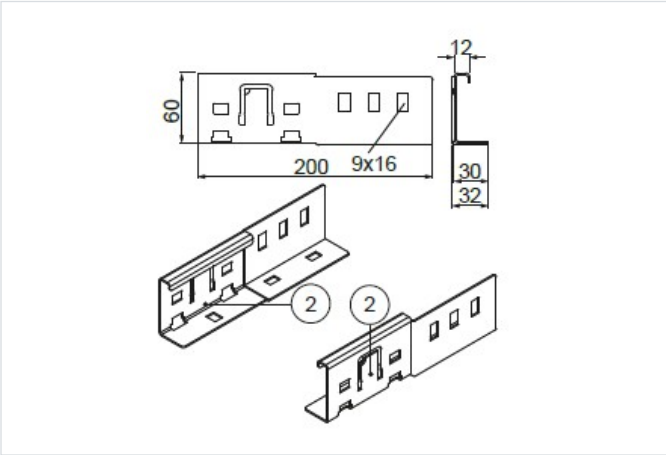

Hrúbka plechu: 2.0 mm
Nový výrobok: áno

- Spojenie káblových rebríkov CLICK so zarezanými rebríkmi CLICK alebo s rebríkmi DU...H60.

Materiál

- S - oceľ pozinkovaná metódou Sendzimir STN EN 10346:2015
- F – žiarovo zinkovaná oceľ STN EN ISO 1461:2023, E – nerezová oceľ, L – lakovanie v štandardnej farbe RAL, A – hliník
- MC - oceľ s povlakom Magnelis®

Doplňujúce informácie

- Na spojenie použite 1 sadu (ľavú a pravú spojku)
- 2 – typ ukončení KLIK
- Systém CLICK umožňuje montáž káblových žľabov až päťkrát rýchlejšie ako tradičné skrutkované žľaby

Verzie

Symbol	Katalógové číslo	Hmotnosť 1 ks (kg)	Množstvo (ks)
MATERIÁL: S - OCEĽ POZINKOVANÁ METÓDOU SENDZIMIR			
LPF2CH60 S	467197	0.05	2
MATERIÁL: MC - OCEĽ S POVLAKOM MAGNELIS®			
LPF2CH60 MC	4671975	0.05	2

Príklady použitia

