LPDZ...H80N Oblúk rebríka vertikálny vonkajší



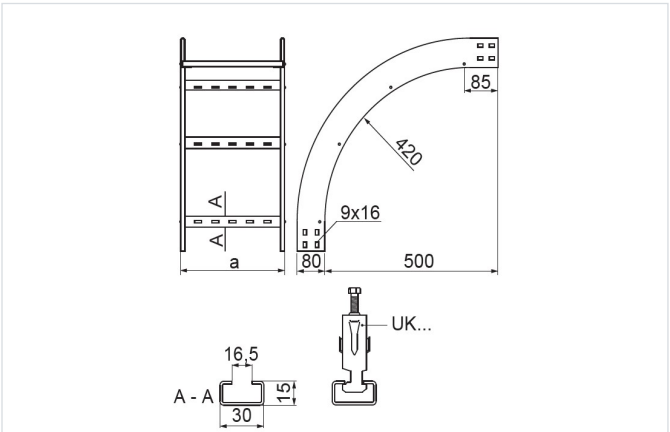

- Zmena smeru káblovej trasy.

Materiál

- S - oceľ pozinkovaná metódou Sendzimir STN EN 10346:2015

Dostupné povrchové úpravy:

- F - žiarovo zinkovaná oceľ STN EN ISO 1461:2023
- E - nerezová oceľ
- L - lakovanie v štandardnej farbe RAL

Doplňujúce informácie

- Na montáž použite 4 spojky LDPH... alebo LDCH... a 32 sád skrutiek SGKM8x14 alebo SGM8x14
- Vždy použite verziu produktu, ktorého hrúbka materiálu je rovnaká alebo väčšia ako je hrúbka rovného úseku trasy!

Verzie

Symbol	Hrúbka plechu	Šírka a (mm)	Hmotnosť 1 ks (kg)	Katalógové číslo	Množstvo (ks)
HRÚBKA PLECHU: 1.5 MM					
LPDZP100H80N S	1.5 mm	100	2.40	489010	1
LPDZP200H80N S	1.5 mm	200	2.76	489020	1
LPDZP300H80N S	1.5 mm	300	3.16	489030	1
LPDZP400H80N S	1.5 mm	400	3.52	489040	1
LPDZP500H80N S	1.5 mm	500	3.92	489050	1
LPDZP600H80N S	1.5 mm	600	4.32	489060	1
HRÚBKA PLECHU: 2.0 MM					
LPDZC100H80N S	2.0 mm	100	3.10	489110	1
LPDZC200H80N S	2.0 mm	200	3.46	489120	1
LPDZC300H80N S	2.0 mm	300	3.86	489130	1
LPDZC400H80N S	2.0 mm	400	4.22	489140	1
LPDZC500H80N S	2.0 mm	500	4.62	489150	1
LPDZC600H80N S	2.0 mm	600	5.02	489160	1