LPD...H45N Kĺbový oblúk rebríka



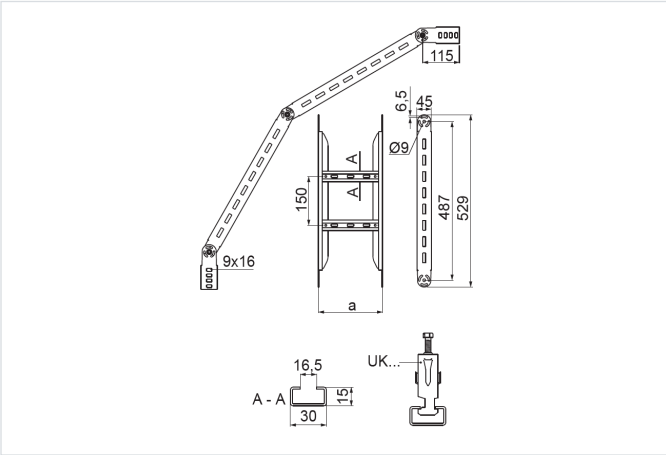

Funkčná odolnosť v požiari: E-90

- Odklon v trase káblov.

Materiál

- S - oceľ pozinkovaná metódou Sendzimir STN EN 10346:2015

Dostupné povrchové úpravy:

- F - žiarovo zinkovaná oceľ STN EN ISO 1461:2023
- E - nerezová oceľ
- L - lakovanie v štandardnej farbe RAL

Doplňujúce informácie

- Na montáž použite 8 sád skrutiek SGKM8x14 alebo SGM8x14
- Vždy použite verziu produktu, ktorého hrúbka materiálu je rovnaká alebo väčšia ako je hrúbka rovného úseku trasy!

Verzie

Symbol	Hrúbka plechu	Katalógové číslo	Šírka a (mm)	Hmotnosť 1 ks (kg)	Množstvo (ks)
HRÚBKA PLECHU: 1.5 MM					
LPDP100H45N S	1.5 mm	447610	100	3.48	2
LPDP200H45N S	1.5 mm	447620	200	3.86	2
LPDP300H45N S	1.5 mm	447630	300	4.25	2
LPDP400H45N S	1.5 mm	447640	400	4.83	2
LPDP500H45N S	1.5 mm	447650	500	5	2
LPDP600H45N S	1.5 mm	447660	600	5.40	2
HRÚBKA PLECHU: 2.0 MM					
LPDC100H45N S	2.0 mm	447710	100	4.45	1
LPDC200H45N S	2.0 mm	447720	200	4.94	1
LPDC300H45N S	2.0 mm	447730	300	5.47	1
LPDC400H45N S	2.0 mm	447740	400	6.23	1
LPDC500H45N S	2.0 mm	447750	500	6.48	1
LPDC600H45N S	2.0 mm	447760	600	7	1

Príklady použitia

