LPD...H120N Kĺbový oblúk rebríka



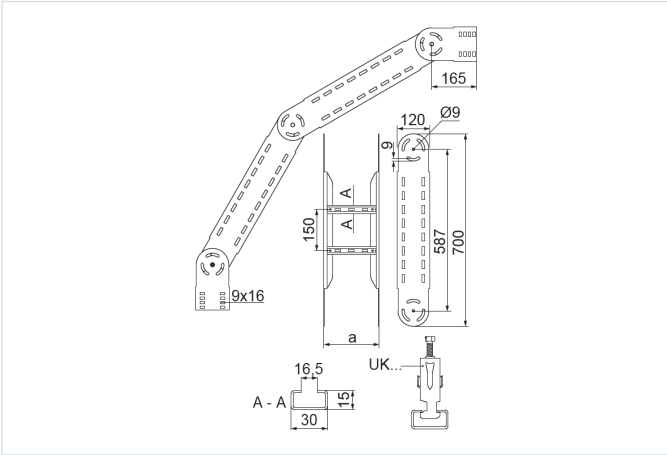

- Zmena smeru vedenia káblovej trasy.

Materiál

- S – oceľ pozinkovaná metódou Sendzimir STN EN 10346:2015

Na objednávku:

- F - oceľ žiarovo zinkovaná ponorom STN EN ISO 1461:2023
- E - nerezová oceľ
- S - oceľ pozinkovaná metódou Sendzimir STN EN 10346:2015
- F - žiarovo zinkovaná oceľ STN EN ISO 1461:2023
- L - lakovanie v štandardnej farbe RAL
- L - lakovanie v štandardnej palete RAL

Dostupné povrchové úpravy:

Doplňujúce informácie

- Na montáž použite 8 sád skrutiek SGKM8x14 alebo SGM8x14
- Priečky prispôsobené na montáž káblových úchytiek UK/UKO... a UKP...
- Väčšia verzia oblúka pre káble s väčším polomerom ohybu
- Vždy použite verziu produktu, ktorého hrúbka materiálu je rovnaká alebo väčšia ako je hrúbka rovného úseku trasy!

Verzie

Symbol	Hrúbka plechu	Katalógové číslo	Šírka a (mm)	Hmotnosť 1 ks (kg)	Množstvo (ks)
HRÚBKA PLECHU: 1.5 MM					
LPDP100H120N S	1.5 mm	484810	100	7.20	1
LPDP200H120N S	1.5 mm	484820	200	7.58	1
LPDP300H120N S	1.5 mm	484830	300	7.90	1
LPDP400H120N S	1.5 mm	484840	400	8.30	1
LPDP500H120N S	1.5 mm	484850	500	8.73	1
LPDP600H120N S	1.5 mm	484860	600	9.13	1
HRÚBKA PLECHU: 2.0 MM					
LPDC100H120N S	2.0 mm	484910	100	8.91	1
LPDC200H120N S	2.0 mm	484920	200	9.42	1
LPDC300H120N S	2.0 mm	484930	300	9.95	1
LPDC400H120N S	2.0 mm	484940	400	10.45	1
LPDC500H120N S	2.0 mm	484950	500	10.95	1
LPDC600H120N S	2.0 mm	484960	600	11.47	1