LPD...H100N Kĺbový oblúk rebríka



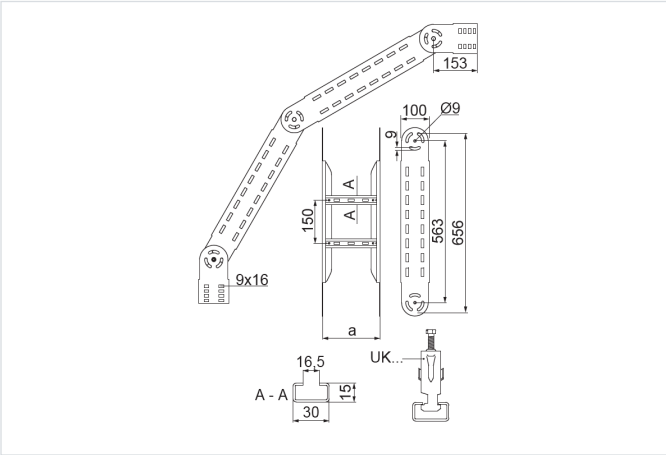

- Zmena smeru káblovej trasy.

Materiál

- S - oceľ pozinkovaná metódou Sendzimir STN EN 10346:2015

Dostupné povrchové úpravy:

- F - žiarovo zinkovaná oceľ STN EN ISO 1461:2023
- E - nerezová oceľ
- L - lakovanie v štandardnej farbe RAL

Doplňujúce informácie

- Na montáž použite 4 spojky LDPH... alebo LDCH... a 32 sád skrutiek SGKM8x14 alebo SGM8x14
- Vždy použite verziu produktu, ktorého hrúbka materiálu je rovnaká alebo väčšia ako je hrúbka rovného úseku trasy!

Verzie

Symbol	Hrúbka plechu	Katalógové číslo	Šírka a (mm)	Hmotnosť 1 ks (kg)	Množstvo (ks)
HRÚBKA PLECHU: 1.5 MM					
LPDP100H100N S	1.5 mm	492410	100	6.77	1
LPDP200H100N S	1.5 mm	492420	200	7.15	1
LPDP300H100N S	1.5 mm	492430	300	7.54	1
LPDP400H100N S	1.5 mm	492440	400	7.92	1
LPDP500H100N S	1.5 mm	492450	500	8.30	1
LPDP600H100N S	1.5 mm	492460	600	8.70	1
HRÚBKA PLECHU: 2.0 MM					
LPDC100H100N S	2.0 mm	492510	100	8.34	1
LPDC200H100N S	2.0 mm	492520	200	8.85	1
LPDC300H100N S	2.0 mm	492530	300	9.38	1
LPDC400H100N S	2.0 mm	492540	400	9.88	1
LPDC500H100N S	2.0 mm	492550	500	10.38	1
LPDC600H100N S	2.0 mm	492560	600	10.90	1