LPD...H80N Kĺbový oblúk rebríka



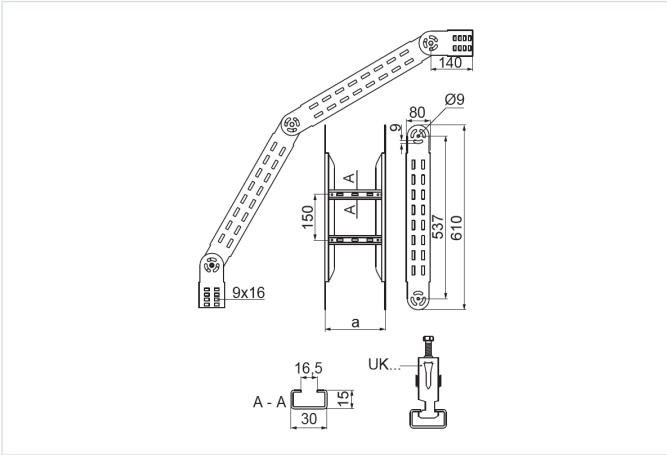

- Zmena smeru káblovej trasy.

Materiál

- S - oceľ pozinkovaná metódou Sendzimir STN EN 10346:2015

Dostupné povrchové úpravy:

- F - žiarovo zinkovaná oceľ STN EN ISO 1461:2023
- E - nerezová oceľ
- L - lakovanie v štandardnej farbe RAL

Doplňujúce informácie

- Na montáž použite 16 sád skrutiek SGKM8x14 alebo SGM8x14
- Vždy použite verziu produktu, ktorého hrúbka materiálu je rovnaká alebo väčšia ako je hrúbka rovného úseku trasy!

Verzie

Symbol	Hrúbka plechu	Katalógové číslo	Šírka a (mm)	Hmotnosť 1 ks (kg)	Množstvo (ks)
HRÚBKA PLECHU: 1.5 MM					
LPDP100H80N S	1.5 mm	497010	100	5.68	1
LPDP200H80N S	1.5 mm	497020	200	6.05	1
LPDP300H80N S	1.5 mm	497030	300	6.45	1
LPDP400H80N S	1.5 mm	497040	400	6.80	1
LPDP500H80N S	1.5 mm	497050	500	7.15	1
LPDP600H80N S	1.5 mm	497060	600	7.60	1
HRÚBKA PLECHU: 2.0 MM					
LPDC100H80N S	2.0 mm	497110	100	7.02	1
LPDC200H80N S	2.0 mm	497120	200	7.53	1
LPDC300H80N S	2.0 mm	497130	300	8.05	1
LPDC400H80N S	2.0 mm	497140	400	8.56	1
LPDC500H80N S	2.0 mm	497150	500	9.07	1
LPDC600H80N S	2.0 mm	497160	600	9.60	1