LPD...H60N Kĺbový oblúk rebríka



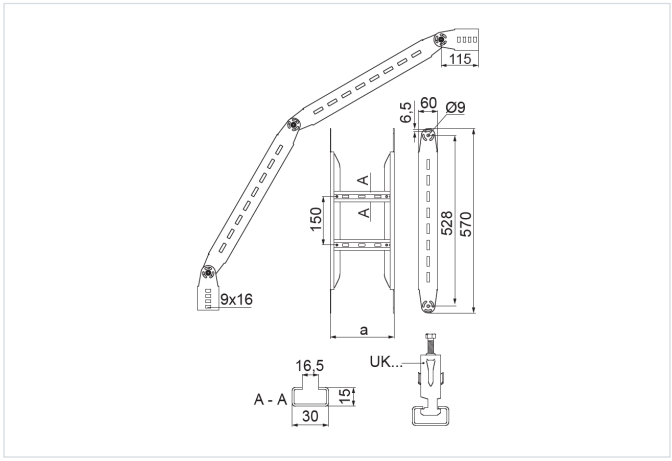

Funkčná odolnosť v požiari: E-90

- Zmena smeru káblovej trasy.

Materiál

- S - oceľ pozinkovaná metódou Sendzimir STN EN 10346:2015

Dostupné povrchové úpravy:

- F - žiarovo zinkovaná oceľ STN EN ISO 1461:2023
- E - nerezová oceľ
- L - lakovanie v štandardnej farbe RAL

Doplňujúce informácie

- Na montáž použite 8 sád skrutiek SGKM8x14 alebo SGM8x14
- Vždy použite verziu produktu, ktorého hrúbka materiálu je rovnaká alebo väčšia ako je hrúbka rovného úseku trasy!

Verzie

Symbol	Hrúbka plechu	Katalógové číslo	Šírka a (mm)	Hmotnosť 1 ks (kg)	Množstvo (ks)
HRÚBKA PLECHU: 1.5 MM					
LPDP100H60N S	1.5 mm	467610	100	4.60	2
LPDP200H60N S	1.5 mm	467620	200	4.97	2
LPDP300H60N S	1.5 mm	467630	300	5.36	2
LPDP400H60N S	1.5 mm	467640	400	5.93	2
LPDP500H60N S	1.5 mm	467650	500	6.11	2
LPDP600H60N S	1.5 mm	467660	600	6.51	2
HRÚBKA PLECHU: 2.0 MM					
LPDC100H60N S	2.0 mm	467710	100	5.70	2
LPDC200H60N S	2.0 mm	467720	200	6.20	2
LPDC300H60N S	2.0 mm	467730	300	6.74	2
LPDC400H60N S	2.0 mm	467740	400	7.50	2
LPDC500H60N S	2.0 mm	467750	500	7.75	2
LPDC600H60N S	2.0 mm	467760	600	8.27	2