LPD...H50N Kĺbový oblúk rebríka



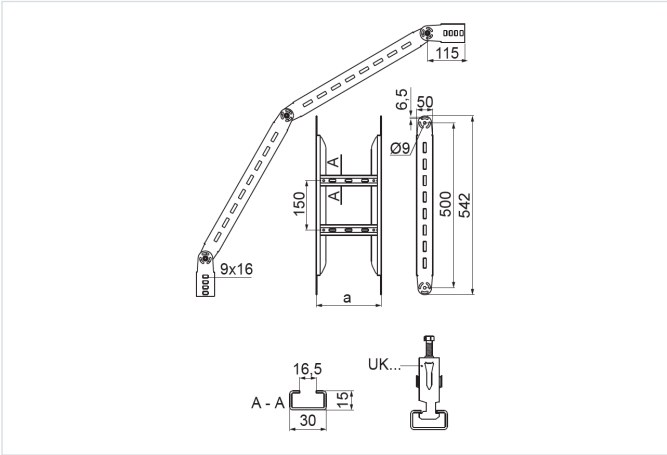

- Odklon v trase káblov.

Materiál

- Oceľ, pásovo zinkovaná metódou Sendzimir podľa STN EN 10346:2015 (SG)

Dostupné povrchové úpravy:

- F – oceľ, žiarovo zinkovaná podľa STN EN ISO 1461:2011 (HDG)
- E2 - nerezová oceľ, trieda 1.4301 (AISI304)
- L - práškové lakovanie v celej škále farieb (PC)

Doplňujúce informácie

- Na montáž použite 8 sád skrutiek SGKM8x14 alebo SGM8x14
- Vždy použite verziu produktu, ktorého hrúbka materiálu je rovnaká alebo väčšia ako je hrúbka rovného úseku trasy!

Verzie

Symbol	Hrúbka plechu	Katalógové číslo	Šírka a (mm)	Hmotnosť 1 ks (kg)	Množstvo (ks)
HRÚBKA PLECHU: 1.5 MM					
LPDP100H50N S	1.5 mm	457610	100	3.68	2
LPDP200H50N S	1.5 mm	457620	200	4.21	2
LPDP300H50N S	1.5 mm	457630	300	4.60	2
LPDP400H50N S	1.5 mm	457640	400	4.98	2
LPDP500H50N S	1.5 mm	457650	500	5.36	2
LPDP600H50N S	1.5 mm	457660	600	5.75	2
HRÚBKA PLECHU: 2.0 MM					
LPDC100H50N S	2.0 mm	457710	100	4.84	2
LPDC200H50N S	2.0 mm	457720	200	5.34	2
LPDC300H50N S	2.0 mm	457730	300	5.88	2
LPDC400H50N S	2.0 mm	457740	400	6.63	2
LPDC500H50N S	2.0 mm	457750	500	6.88	2
LPDC600H50N S	2.0 mm	457760	600	7.40	2