LPDLZ...H45 Oblúk rebríka vertikálny vonkajší



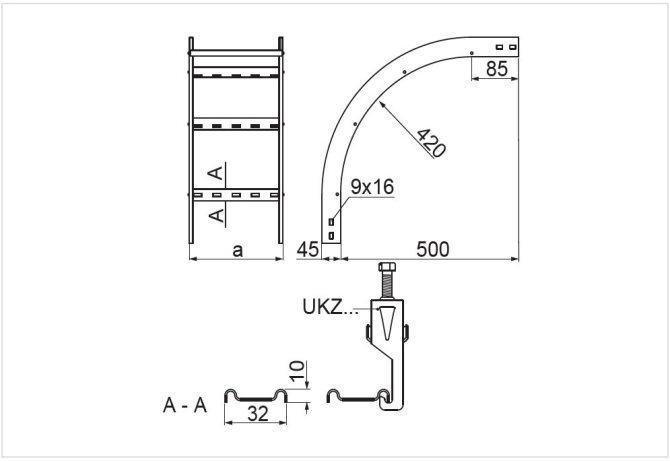

- Zmena smeru vedenia káblovej trasy.

Materiál

- S – oceľ pozinkovaná metódou Sendzimir STN EN 10346:2015

Na objednávku:

- F - oceľ žiarovo zinkovaná ponorom STN EN ISO 1461:2023
- E - nerezová oceľ
- L - lakovanie v štandardnej palete RAL

Doplňujúce informácie

- Na montáž použite 4 spojky LDCH... a 16 sád skrutiek SGKM8x14 alebo SGM8x14
- Priečky prispôsobené na montáž káblových úchytiek UKZ/UKZO... a UKZP...
- Vždy použite verziu produktu, ktorého hrúbka materiálu je rovnaká alebo väčšia ako je hrúbka rovného úseku trasy!

Verzie

Symbol	Hrúbka plechu	Šírka a (mm)	Hmotnosť 1 ks (kg)	Katalógové číslo	Množstvo (ks)
HRÚBKA PLECHU: 1.5 MM					
LPDLZP100H45 S	1.5 mm	100	1.55	449011	1
LPDLZP200H45 S	1.5 mm	200	1.91	449021	1
LPDLZP300H45 S	1.5 mm	300	2.31	449031	1
LPDLZP400H45 S	1.5 mm	400	2.67	449041	1
LPDLZP500H45 S	1.5 mm	500	3.07	449051	1
LPDLZP600H45 S	1.5 mm	600	3.47	449061	1
HRÚBKA PLECHU: 2.0 MM					
LPDLZC100H45 S	2.0 mm	100	1.94	449111	1
LPDLZC200H45 S	2.0 mm	200	2.30	449121	1
LPDLZC300H45 S	2.0 mm	300	2.70	449131	1
LPDLZC400H45 S	2.0 mm	400	3.06	449141	1
LPDLZC500H45 S	2.0 mm	500	3.46	449151	1
LPDLZC600H45 S	2.0 mm	600	3.86	449161	1