# LPDLZ...H60 Oblúk rebríka vertikálny vonkajší



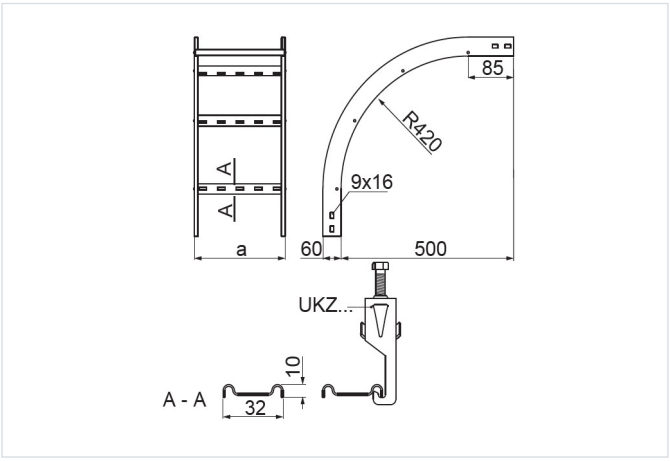


- Zmena smeru vedenia káblovej trasy.

## Materiál

- S – oceľ pozinkovaná metódou Sendzimir STN EN 10346:2015

Na objednávku:

- F - oceľ žiarovo zinkovaná ponorom STN EN ISO 1461:2023
- E - nerezová oceľ
- L - lakovanie v štandardnej palete RAL

## Doplňujúce informácie

- Na montáž použite 4 spojky LDCH... a 16 sád skrutiek SGKM8x14 alebo SGM8x14
- Priečky prispôsobené na montáž káblových úchytiek UKZ/UKZO... a UKZP...
- Vždy použite verziu produktu, ktorého hrúbka materiálu je rovnaká alebo väčšia ako je hrúbka rovného úseku trasy!

## Verzie

| Symbol | Hrúbka plechu | Katalógové číslo | Šírka a (mm) | Hmotnosť 1 ks (kg) | Množstvo (ks) |
|---|---|---|---|---|---|
| **HRÚBKA PLECHU: 1.5 MM** | | | | | |
| **LPDLZP100H60 S** | 1.5 mm | 469011 | 100 | 1.90 | 1 |
| **LPDLZP200H60 S** | 1.5 mm | 469021 | 200 | 2.26 | 1 |
| **LPDLZP300H60 S** | 1.5 mm | 469031 | 300 | 2.66 | 1 |
| **LPDLZP400H60 S** | 1.5 mm | 469041 | 400 | 3.02 | 1 |
| **LPDLZP500H60 S** | 1.5 mm | 469051 | 500 | 3.42 | 1 |
| **LPDLZP600H60 S** | 1.5 mm | 469061 | 600 | 3.82 | 1 |
| **HRÚBKA PLECHU: 2.0 MM** | | | | | |
| **LPDLZC100H60 S** | 2.0 mm | 469111 | 100 | 2.40 | 1 |
| **LPDLZC200H60 S** | 2.0 mm | 469121 | 200 | 2.76 | 1 |
| **LPDLZC300H60 S** | 2.0 mm | 469131 | 300 | 3.16 | 1 |
| **LPDLZC400H60 S** | 2.0 mm | 469141 | 400 | 3.52 | 1 |
| **LPDLZC500H60 S** | 2.0 mm | 469151 | 500 | 3.92 | 1 |
| **LPDLZC600H60 S** | 2.0 mm | 469161 | 600 | 4.32 | 1 |