LPDLZ...H50 Oblúk rebríka vertikálny vonkajší



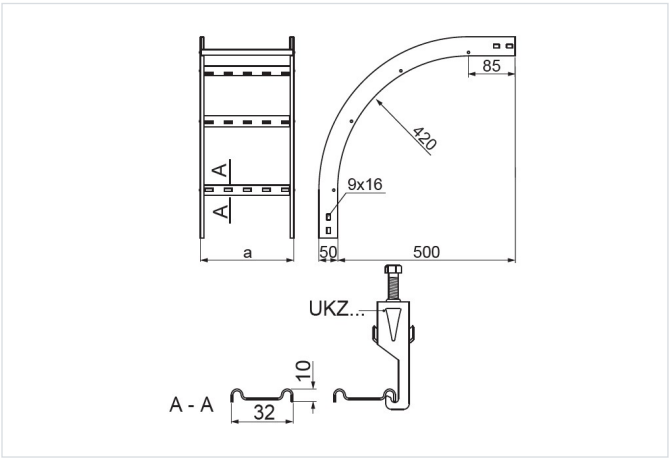

- Zmena smeru vedenia káblovej trasy.

Materiál

- S – oceľ pozinkovaná metódou Sendzimir STN EN 10346:2015

Na objednávku:

- F - oceľ žiarovo zinkovaná ponorom STN EN ISO 1461:2023
- E - nerezová oceľ
- L - lakovanie v štandardnej palete RAL

Doplňujúce informácie

- Na montáž použite 4 spojky LDCH... a 16 sád skrutiek SGKM8x14 alebo SGM8x14
- Priečky prispôsobené na montáž káblových úchytiek UKZ/UKZO... a UKZP...
- Vždy použite verziu produktu, ktorého hrúbka materiálu je rovnaká alebo väčšia ako je hrúbka rovného úseku trasy!

Verzie

Symbol	Hrúbka plechu	Šírka a (mm)	Hmotnosť 1 ks (kg)	Katalógové číslo	Množstvo (ks)
HRÚBKA PLECHU: 1.5 MM					
LPDLZP100H50 S	1.5 mm	100	1.67	459011	1
LPDLZP200H50 S	1.5 mm	200	2.03	459021	1
LPDLZP300H50 S	1.5 mm	300	2.43	459031	1
LPDLZP400H50 S	1.5 mm	400	2.79	459041	1
LPDLZP500H50 S	1.5 mm	500	3.19	459051	1
LPDLZP600H50 S	1.5 mm	600	3.59	459061	1
HRÚBKA PLECHU: 2.0 MM					
LPDLZC100H50 S	2.0 mm	100	2.10	459111	1
LPDLZC200H50 S	2.0 mm	200	2.46	459121	1
LPDLZC300H50 S	2.0 mm	300	2.86	459131	1
LPDLZC400H50 S	2.0 mm	400	3.22	459141	1
LPDLZC500H50 S	2.0 mm	500	3.62	459151	1
LPDLZC600H50 S	2.0 mm	600	4.02	459161	1