LPDL...H45 Kĺbový oblúk rebríka



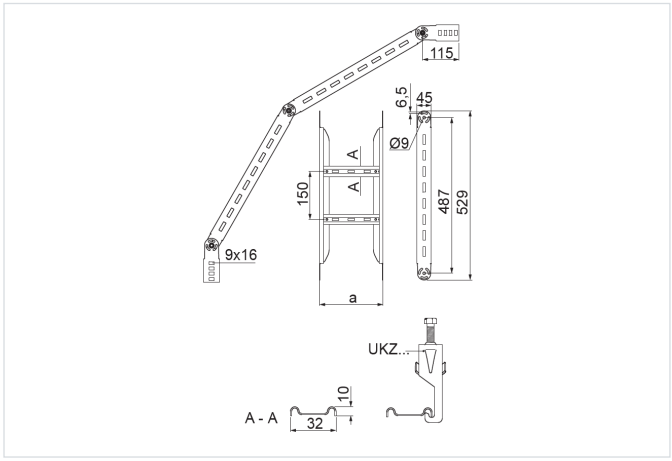

- Zmena smeru vedenia káblovej trasy.

Materiál

- S – oceľ pozinkovaná metódou Sendzimir STN EN 10346:2015

Na objednávku:

- F - oceľ žiarovo zinkovaná ponorom STN EN ISO 1461:2023
- E - nerezová oceľ
- L - lakovanie v štandardnej palete RAL

Doplňujúce informácie

- Na montáž použite 8 sád skrutiek SGKM8x14 alebo SGM8x14
- Priečky prispôsobené na montáž káblových úchytiek UKZ/UKZO... a UKZP...
- Väčšia verzia oblúka pre káble s väčším polomerom ohybu
- Vždy použite verziu produktu, ktorého hrúbka materiálu je rovnaká alebo väčšia ako je hrúbka rovného úseku trasy!

Verzie

Symbol	Hrúbka plechu	Katalógové číslo	Šírka a (mm)	Hmotnosť 1 ks (kg)	Množstvo (ks)
HRÚBKA PLECHU: 1.5 MM					
LPDLP100H45 S	1.5 mm	447612	100	2.56	2
LPDLP200H45 S	1.5 mm	447622	200	2.80	2
LPDLP300H45 S	1.5 mm	447632	300	3.04	2
LPDLP400H45 S	1.5 mm	447642	400	3.28	2
LPDLP500H45 S	1.5 mm	447652	500	3.53	2
LPDLP600H45 S	1.5 mm	447662	600	3.77	2
HRÚBKA PLECHU: 2.0 MM					
LPDLC100H45 S	2.0 mm	447712	100	3.31	2
LPDLC200H45 S	2.0 mm	447722	200	3.57	2
LPDLC300H45 S	2.0 mm	447732	300	3.82	2
LPDLC400H45 S	2.0 mm	447742	400	4.06	2
LPDLC500H45 S	2.0 mm	447752	500	4.30	2
LPDLC600H45 S	2.0 mm	447762	600	4.54	2