Káblové nosné systémy › Káblové rebríky › H60

LPDFWP... H60 CLICK Vnútorný vertikálny oblúk



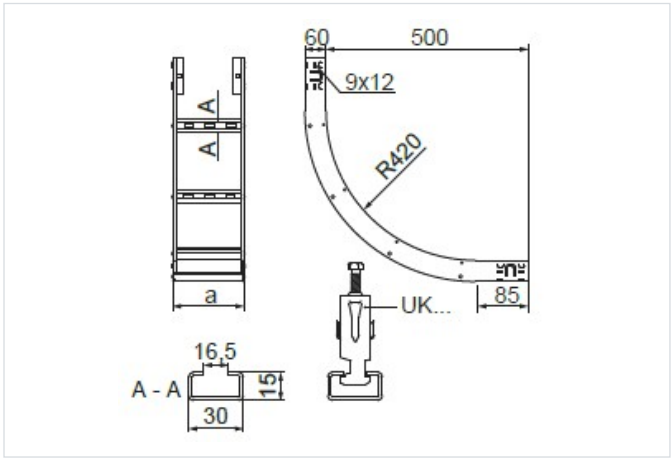

Hrúbka plechu: 1.5 mm
Nový výrobok: áno

- Zmena smeru káblovej trasy typu CLICK.

Materiál

- S - oceľ pozinkovaná metódou Sendzimir STN EN 10346:2015
- F – žiarovo zinkovaná oceľ STN EN ISO 1461:2023, E – nerezová oceľ, L – lakovanie v štandardnej farbe RAL, A – hliník
- MC - oceľ s povlakom Magnelis®

Doplňujúce informácie

- Rýchla a jednoduchá montáž
- Stabilné zacvakávacie spojenie
- Priečky vhodné na montáž káblových úchytiek UK/UKO... a UKP...
- Možnosť E90 pre šírky 100 – 400 mm (podrobnosti v kapitole XIX)
- Typ ukončenia CLICK – 2
- Systém CLICK umožňuje montáž káblových žľabov až päťkrát rýchlejšie ako tradičné skrutkované žľaby

Verzie

Symbol	Katalógové číslo	Hmotnosť 1 ks (kg)	Šírka a (mm)	Množstvo (ks)
MATERIÁL: S - OCEĽ POZINKOVANÁ METÓDOU SENDZIMIR				
LPDFWP100H60 S	466202	1.90	100	2
LPDFWP200H60 S	466203	2.26	200	2
LPDFWP300H60 S	466204	2.66	300	2
LPDFWP400H60 S	466205	3.02	400	2
LPDFWP500H60 S	466206	3.42	500	2
LPDFWP600H60 S	466207	3.82	600	2
MATERIÁL: MC - OCEĽ S POVLAKOM MAGNELIS®				
LPDFWP100H60 MC	4662025	1.90	100	2
LPDFWP200H60 MC	4662035	2.26	200	2
LPDFWP300H60 MC	4662045	2.66	300	2
LPDFWP400H60 MC	4662055	3.02	400	2
LPDFWP500H60 MC	4662065	3.42	500	2
LPDFWP600H60 MC	4662075	3.82	600	2