Káblové nosné systémy › Káblové rebríky › H60

LKUPH60... Uhlová spojka

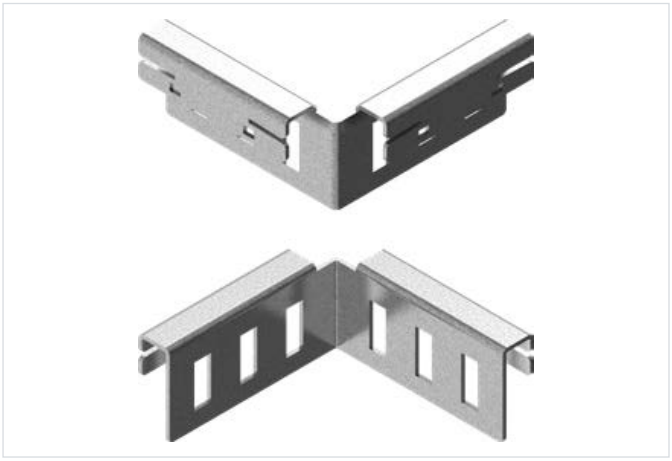

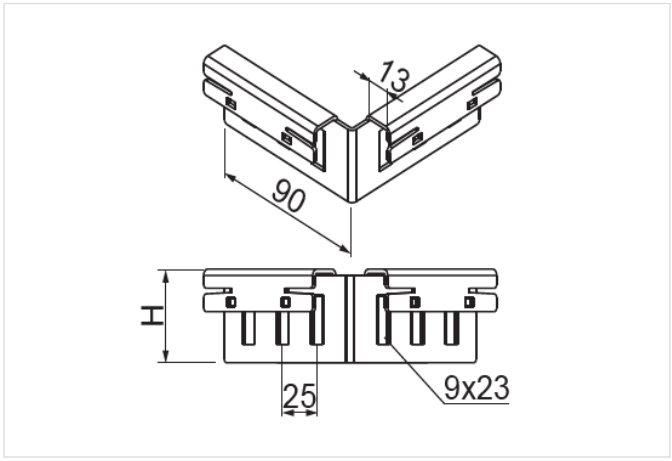

Hrúbka plechu: 1.5 mm
Nový výrobok: áno

- Rýchle a jednoduché pripojenie novej káblovej trasy k existujúcej v ľubovoľnom bode.

Materiál

- S - oceľ pozinkovaná metódou Sendzimir STN EN 10346:2015
- F – žiarovo zinkovaná oceľ STN EN ISO 1461:2023, E – nerezová oceľ, L – lakovanie v štandardnej farbe RAL, A – hliník,

Doplňujúce informácie

- Na montáž ponúkame 4 sady skrutiek SGKM8x14 alebo SGM8x14
- Stabilná a rýchla montáž bez vŕtania otvorov

Verzie

Symbol	Katalógové číslo	Rozmer H (mm)	Hmotnosť 1 ks (kg)	Množstvo (ks)
LKUPH60 S	405714	57	0.15	10