Káblové nosné systémy › Káblové rebríky › H60

LKUCH60... Univerzálna uhlová spojka

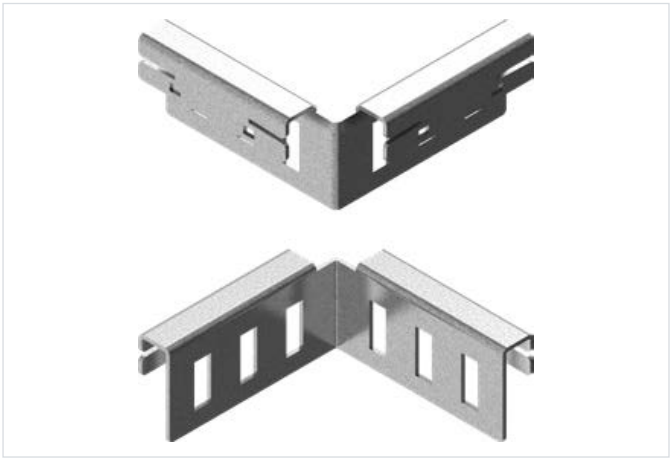

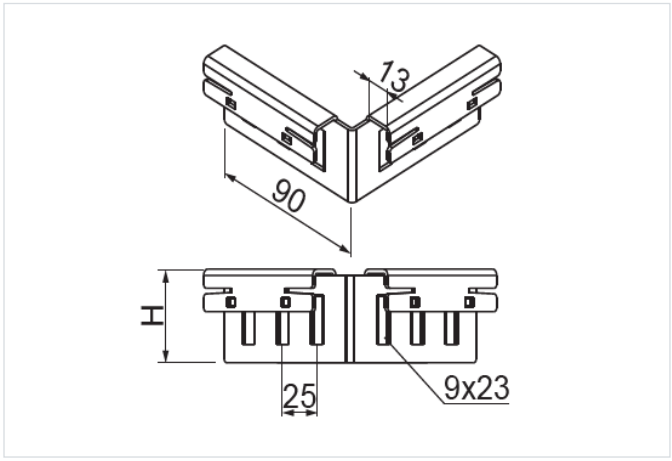

Hrúbka plechu: 2.0 mm
Nový výrobok: áno

- Rýchle a jednoduché pripojenie novej káblovej trasy k existujúcej v ľubovoľnom bode.

Materiál

- S - oceľ pozinkovaná metódou Sendzimir STN EN 10346:2015

Na objednávku:

- F - oceľ žiarovo zinkovaná ponorom STN EN ISO 1461:2023
- E - nerezová oceľ
- L - lakovanie v štandardnej farbe RAL

Doplňujúce informácie

- Na montáž navrhujeme 4 sady skrutiek SGKM8x14 alebo SGM8x14
- Stabilná a rýchla montáž v ľubovoľnom mieste rebríka bez vŕtania otvorov

Verzie

Symbol	Katalógové číslo	Rozmer H (mm)	Hmotnosť 1 ks (kg)	Množstvo (ks)
LKUCH60 S	405715	57	0.22	10