LGFCH60... Kĺbová spojka

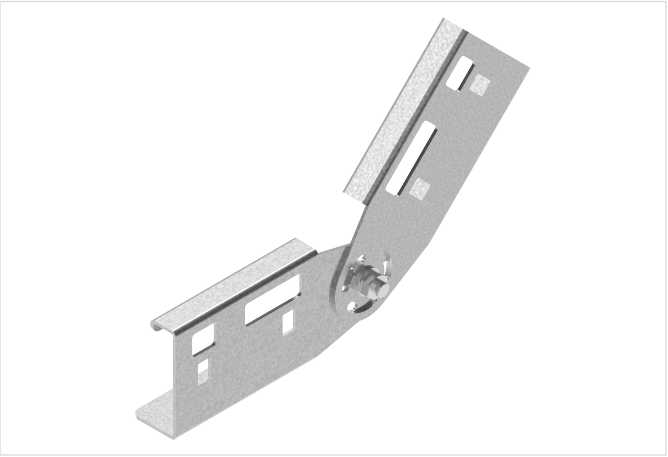

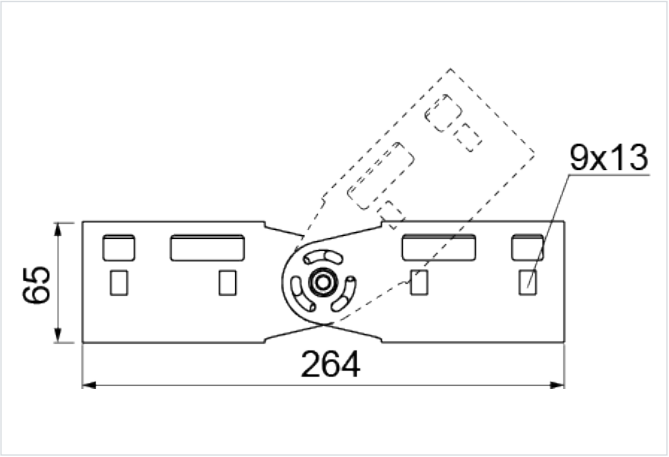

Hrúbka plechu: 2.0 mm
Nový výrobok: áno

- Spájanie káblových rebríkov vedených pod rôznym uhlom. Nastavenie uhla v plnom rozsahu s aretáciou.

Materiál

- S - oceľ pozinkovaná metódou Sendzimir STN EN 10346:2015

Na objednávku:

- F - oceľ žiarovo zinkovaná ponorom STN EN ISO 1461:2023
- E - nerezová oceľ
- L - lakovanie v štandardnej palete RAL
- MC - oceľ s povlakom Magnelis®

Doplňujúce informácie

- Na montáž použite 4 sady skrutiek SGKM8x14 alebo SGM8x14

Verzie

Symbol	Výška H (mm)	Hmotnosť 1 ks (kg)	Katalógové číslo	Množstvo (ks)
MATERIÁL: S - OCEĽ POZINKOVANÁ METÓDOU SENDZIMIR				
LGFCH60 S	65	0.20	460007	10
MATERIÁL: MC - OCEĽ S POVLAKOM MAGNELIS®				
LGFCH60 MC	65	0.20	4600075	10