Káblové nosné systémy › Káblové rebríky › H60

LGCH60... Kĺbová spojka káblového žľabu - Magnelis

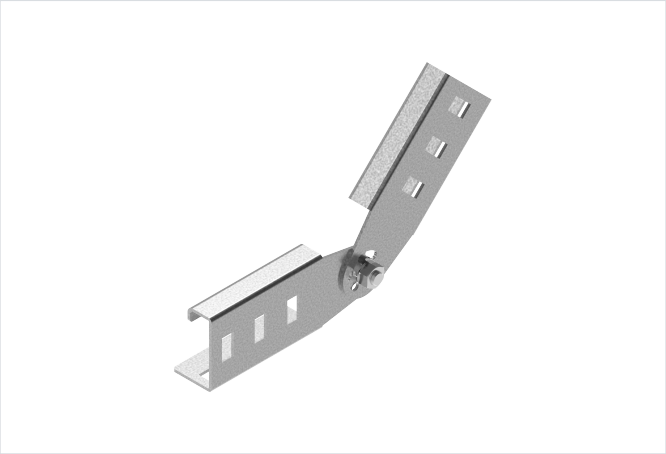

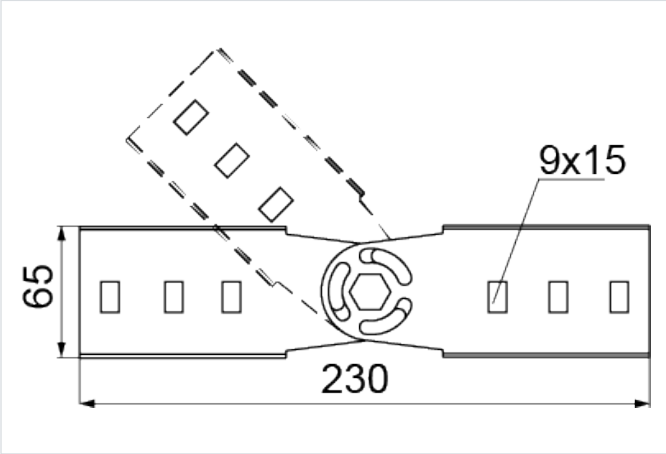

Hrúbka plechu: 2.0 mm
Nový výrobok: áno
Funkčná odolnosť v požiari: E-90

- Spájanie káblových rebríkov vedených pod rôznym uhlom. Nastavenie uhla v plnom rozsahu s aretáciou.

Materiál

- MC - oceľ s povlakom Magnelis®

Doplňujúce informácie

- Použite 4 sady SGKFM8x14
- Systém s povlakom Magnelis možno doplniť výrobkami so žiarovým zinkovaním alebo z nerezovej ocele

Verzie

Symbol	Katalógové číslo	Hmotnosť 1 ks (kg)	Množstvo (ks)
LGCH60N MC	4613015	0.20	10