Káblové nosné systémy › Káblové rebríky › H80

# LGCH100N Spojka otočná

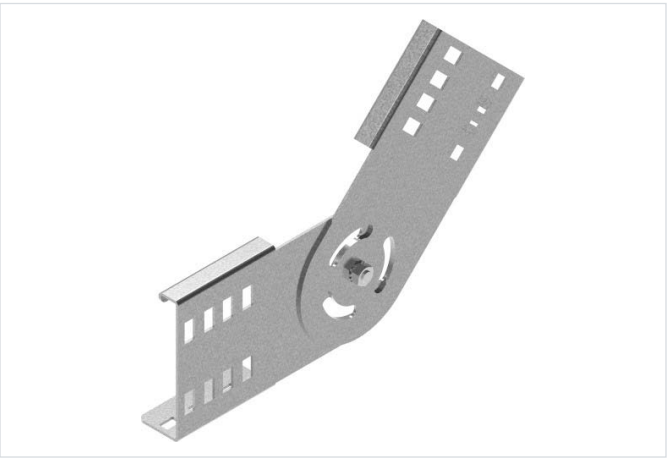

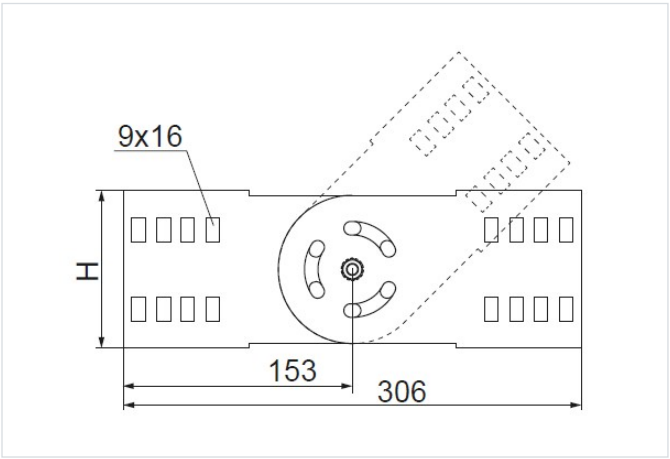


**Hrúbka plechu:** 2.0 mm

- Spájanie káblových trás vedených pod rôznym uhlom.

## Materiál

- S – oceľ pozinkovaná metódou Sendzimir podľa STN EN 10346:2015

Na objednávku:

- F – žiarovo zinkovaná oceľ podľa STN EN ISO 1461:2023
- E – nerezová oceľ
- L – práškové lakovanie v štandardnej farbe RAL

## Doplňujúce informácie

- Nastavenie uhla v plnom rozsahu s aretáciou
- Na montáž použite 8 sád skrutiek SGKM8x14 alebo SGM8x14

## Verzie

| Symbol | Hrúbka plechu | Katalógové číslo | Výška H (mm) | Hmotnosť 1 ks (kg) | Množstvo (ks) |
|---|---|---|---|---|---|
| **LGCH100N S** | 2.0 mm | 411301 | 105 | 0.34 | 10 |