LG...H45N Spojka žľabu otočná

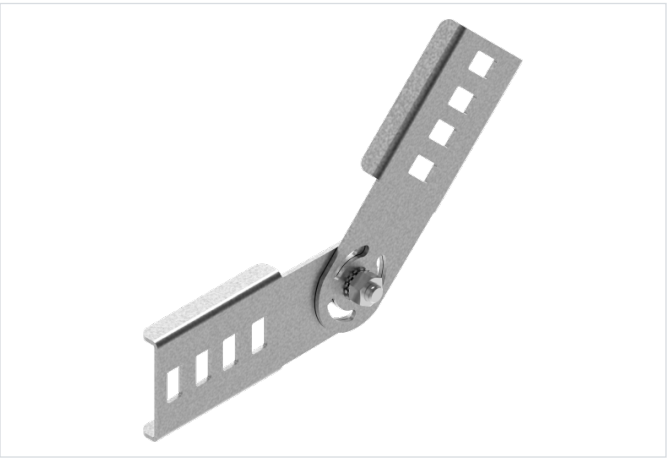

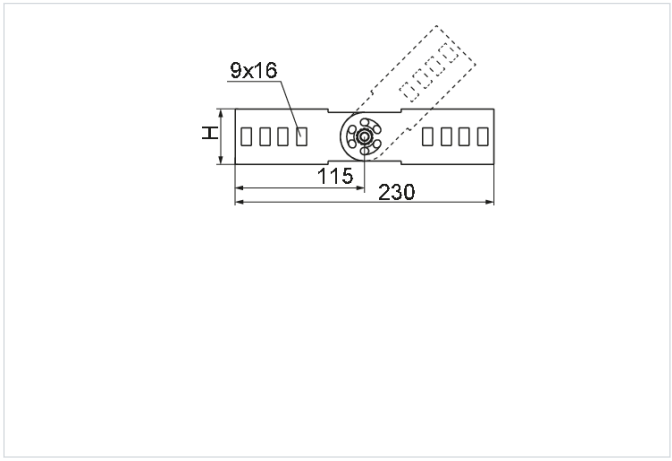

Funkčná odolnosť v požiari: E-90

- Spájanie káblových rebríkov vedených pod rôznym uhlom. Nastavenie uhla v plnom rozsahu s aretáciou.

Materiál

- S - oceľ pozinkovaná metódou Sendzimir STN EN 10346:2015

Dostupné povrchové úpravy:

- F - žiarovo zinkovaná oceľ STN EN ISO 1461:2023
- E - nerezová oceľ
- L - lakovanie v štandardnej farbe RAL

Doplňujúce informácie

- Na montáž použite 4 sady skrutiek SGKM8x14 alebo SGM8x14
- Možnosť E90 pri hrúbke plechu 2 mm

Verzie

Symbol	Hrúbka plechu	Výška H (mm)	Hmotnosť 1 ks (kg)	Katalógové číslo	Množstvo (ks)
HRÚBKA PLECHU: 2.0 MM					
LGCH45N S	2.0 mm	50	0.10	441301	10
HRÚBKA PLECHU: 3.0 MM					
LGTH45N S	3.0 mm	52	0.15	441302	10