LG...H80 Spojka žľabu otočná

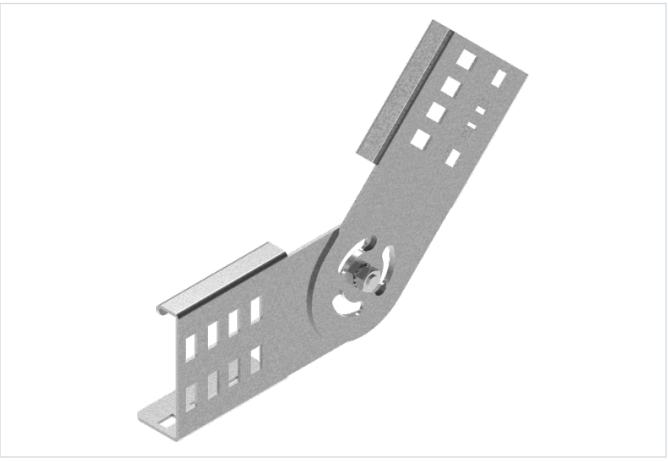

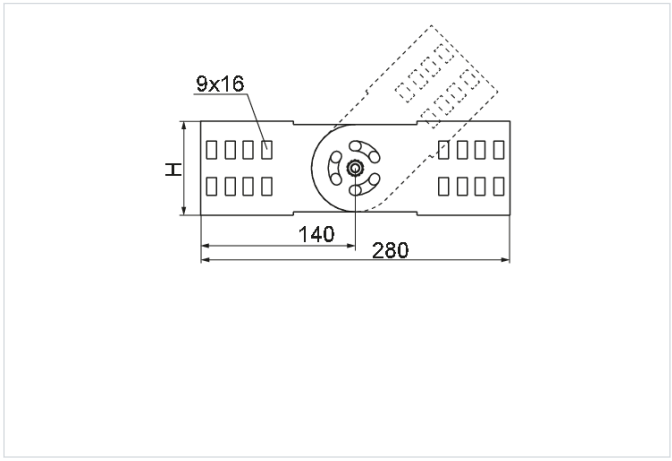

- Spájanie káblových rebríkov vedených pod rôznym uhlom. Nastavenie uhla v plnom rozsahu s aretáciou.

Materiál

- S - oceľ pozinkovaná metódou Sendzimir STN EN 10346:2015

Dostupné povrchové úpravy:

- F - žiarovo zinkovaná oceľ STN EN ISO 1461:2023
- E - nerezová oceľ
- L - lakovanie v štandardnej farbe RAL

Doplňujúce informácie

- Na montáž použite 8 sád skrutiek SGKM8x14 alebo SGM8x14

Verzie

Symbol	Katalógové číslo	Výška H (mm)	Hmotnosť 1 ks (kg)	Množstvo (ks)
LGDPH80 S	481299	84	0.20	10
LGCH80N S	481301	85	0.27	10
LGTH80N S	481302	87	0.40	10