LD...H45N Oblúk rebríka 90°



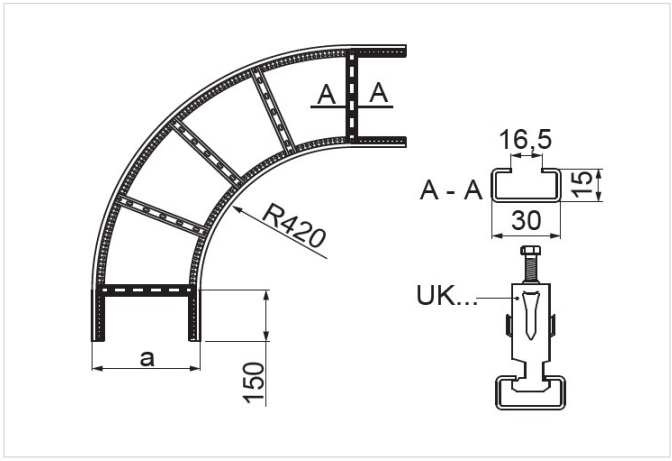

Funkčná odolnosť v požiari: E-90

- Odklon v trase káblov.

Materiál

- S - oceľ pozinkovaná metódou Sendzimir STN EN 10346:2015

Dostupné povrchové úpravy:

- F - žiarovo zinkovaná oceľ STN EN ISO 1461:2023
- E - nerezová oceľ
- L - lakovanie v štandardnej farbe RAL

Doplňujúce informácie

- Na montáž použite 4 rovné spojky LDCH45N a 16 sád skrutiek SGKM8x14 alebo SGM8x14
- Vždy použite verziu produktu, ktorého hrúbka materiálu je rovnaká alebo väčšia ako je hrúbka rovného úseku trasy!

Verzie

Symbol	Hrúbka plechu	Katalógové číslo	Šírka a (mm)	Hmotnosť 1 ks (kg)	Množstvo (ks)
HRÚBKA PLECHU: 1.5 MM					
LDP100H45N S	1.5 mm	446810	100	2.54	2
LDP200H45N S	1.5 mm	446820	200	3.08	2
LDP300H45N S	1.5 mm	446830	300	3.62	2
LDP400H45N S	1.5 mm	446840	400	4.16	2
LDP500H45N S	1.5 mm	446850	500	4.70	2
LDP600H45N S	1.5 mm	446860	600	5.24	2
HRÚBKA PLECHU: 2.0 MM					
LDC100H45N S	2.0 mm	446910	100	3.39	2
LDC200H45N S	2.0 mm	446920	200	4.11	2
LDC300H45N S	2.0 mm	446930	300	4.83	2
LDC400H45N S	2.0 mm	446940	400	5.55	2
LDC500H45N S	2.0 mm	446950	500	6.27	2
LDC600H45N S	2.0 mm	446960	600	7	2