LD...H120N Oblúk rebríka 90°



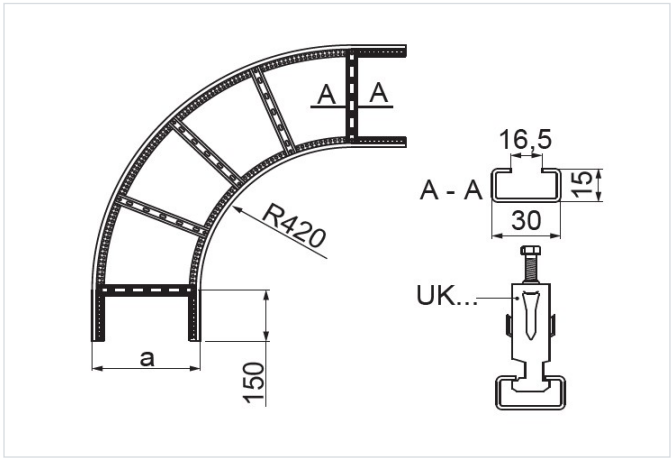

- Zmena smeru káblovej trasy.

Materiál

- S - oceľ pozinkovaná metódou Sendzimir STN EN 10346:2015

Dostupné povrchové úpravy:

- F - žiarovo zinkovaná oceľ STN EN ISO 1461:2023
- E - nerezová oceľ
- L - lakovanie v štandardnej farbe RAL

Doplňujúce informácie

- Na montáž použite 4 spojky LDPH... alebo LDCH... a 32 sád skrutiek SGKM8x14 alebo SGM8x14
- Vždy použite verziu produktu, ktorého hrúbka materiálu je rovnaká alebo väčšia ako je hrúbka rovného úseku trasy!

Verzie

Symbol	Hrúbka plechu	Šírka a (mm)	Hmotnosť 1 ks (kg)	Katalógové číslo	Množstvo (ks)
HRÚBKA PLECHU: 1.5 MM					
LDP100H120N S	1.5 mm	100	4.28	483610	1
LDP200H120N S	1.5 mm	200	4.96	483620	1
LDP300H120N S	1.5 mm	300	5.63	483630	1
LDP400H120N S	1.5 mm	400	6.30	483640	1
LDP500H120N S	1.5 mm	500	6.97	483650	1
LDP600H120N S	1.5 mm	600	8.07	483660	1
HRÚBKA PLECHU: 2.0 MM					
LDC100H120N S	2.0 mm	100	5.72	483710	1
LDC200H120N S	2.0 mm	200	6.61	483720	1
LDC300H120N S	2.0 mm	300	7.50	483730	1
LDC400H120N S	2.0 mm	400	8.39	483740	1
LDC500H120N S	2.0 mm	500	9.30	483750	1
LDC600H120N S	2.0 mm	600	10.28	483760	1