LD...H100N Oblúk rebríka 90°



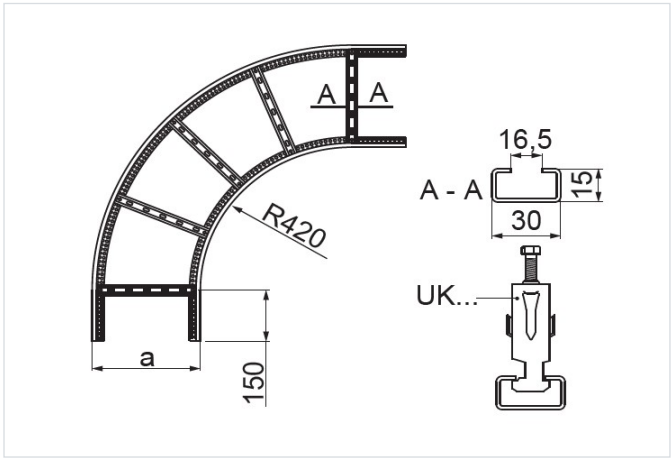

- Zmena smeru káblovej trasy.

Materiál

- S - oceľ pozinkovaná metódou Sendzimir STN EN 10346:2015

Dostupné povrchové úpravy:

- F - žiarovo zinkovaná oceľ STN EN ISO 1461:2023
- E - nerezová oceľ
- L - lakovanie v štandardnej farbe RAL

Doplňujúce informácie

- Na montáž použite 4 spojky LDPH... alebo LDCH... a 32 sád skrutiek SGKM8x14 alebo SGM8x14
- Vždy použite verziu produktu, ktorého hrúbka materiálu je rovnaká alebo väčšia ako je hrúbka rovného úseku trasy!

Verzie

Symbol	Hrúbka plechu	Šírka a (mm)	Hmotnosť 1 ks (kg)	Katalógové číslo	Množstvo (ks)
HRÚBKA PLECHU: 1.5 MM					
LDP100H100N S	1.5 mm	100	3.79	499510	1
LDP200H100N S	1.5 mm	200	4.42	499520	1
LDP300H100N S	1.5 mm	300	5.05	499530	1
LDP400H100N S	1.5 mm	400	5.69	499540	1
LDP500H100N S	1.5 mm	500	6.32	499550	1
LDP600H100N S	1.5 mm	600	7.32	499560	1
HRÚBKA PLECHU: 2.0 MM					
LDC100H100N S	2.0 mm	100	5.05	499610	1
LDC200H100N S	2.0 mm	200	5.90	499620	1
LDC300H100N S	2.0 mm	300	6.74	499630	1
LDC400H100N S	2.0 mm	400	7.58	499640	1
LDC500H100N S	2.0 mm	500	8.43	499650	1
LDC600H100N S	2.0 mm	600	9.28	499660	1