LD...H80N Oblúk rebríka 90°



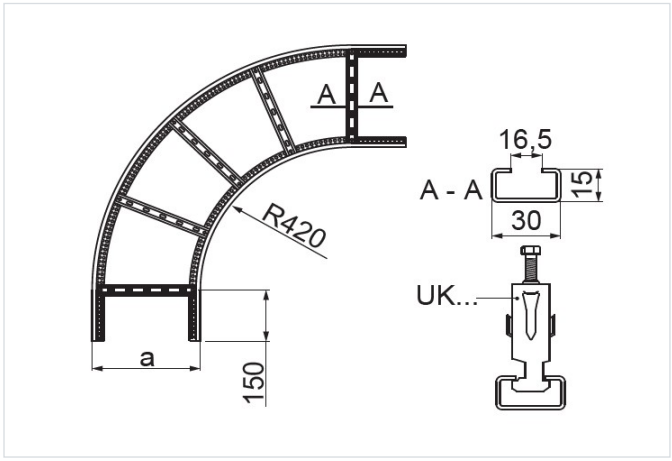

- Zmena smeru káblovej trasy.

Materiál

- S - oceľ pozinkovaná metódou Sendzimir STN EN 10346:2015

Dostupné povrchové úpravy:

- F - žiarovo zinkovaná oceľ STN EN ISO 1461:2023
- E - nerezová oceľ
- L - lakovanie v štandardnej farbe RAL

Doplňujúce informácie

- Na montáž použite 4 spojky LDPH... alebo LDCH... a 32 sád skrutiek SGKM8x14 alebo SGM8x14
- Vždy použite verziu produktu, ktorého hrúbka materiálu je rovnaká alebo väčšia ako je hrúbka rovného úseku trasy!

Verzie

Symbol	Hrúbka plechu	Šírka a (mm)	Hmotnosť 1 ks (kg)	Katalógové číslo	Množstvo (ks)
HRÚBKA PLECHU: 1.5 MM					
LDP100H80N S	1.5 mm	100	3.29	496210	1
LDP200H80N S	1.5 mm	200	3.87	496220	1
LDP300H80N S	1.5 mm	300	4.48	496230	1
LDP400H80N S	1.5 mm	400	5.08	496240	1
LDP500H80N S	1.5 mm	500	5.68	496250	1
LDP600H80N S	1.5 mm	600	6.27	496260	1
HRÚBKA PLECHU: 2.0 MM					
LDC100H80N S	2.0 mm	100	4.39	496310	1
LDC200H80N S	2.0 mm	200	5.18	496320	1
LDC300H80N S	2.0 mm	300	5.97	496330	1
LDC400H80N S	2.0 mm	400	6.77	496340	1
LDC500H80N S	2.0 mm	500	7.57	496350	1
LDC600H80N S	2.0 mm	600	8.36	496360	1