LD...H50N Oblúk rebríka 90°



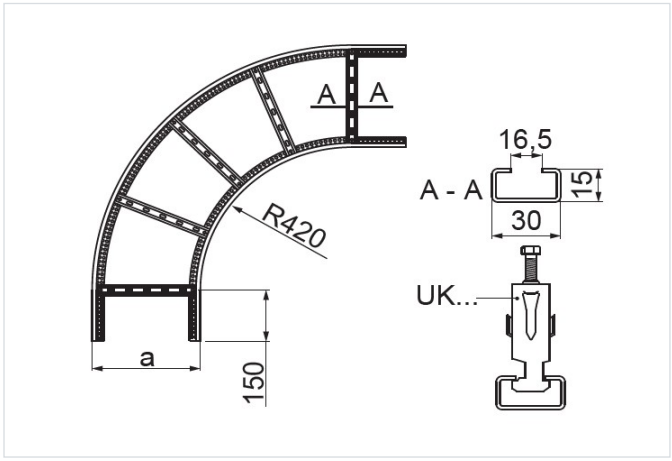

- Odklon v trase káblov.

Materiál

- Oceľ, pásovo zinkovaná metódou Sendzimir podľa STN EN 10346:2015 (SG)

Dostupné povrchové úpravy:

- F – oceľ, žiarovo zinkovaná podľa STN EN ISO 1461:2011 (HDG)
- E2 - nerezová oceľ, trieda 1.4301 (AISI304)
- L - práškové lakovanie v celej škále farieb (PC)

Doplňujúce informácie

- Na montáž použite 4 rovné spojky LDCH45N a 16 sád skrutiek SGKM8x14 alebo SGM8x14
- Vždy použite verziu produktu, ktorého hrúbka materiálu je rovnaká alebo väčšia ako je hrúbka rovného úseku trasy!

Verzie

Symbol	Hrúbka plechu	Šírka a (mm)	Hmotnosť 1 ks (kg)	Katalógové číslo	Množstvo (ks)
HRÚBKA PLECHU: 1.5 MM					
LDP100H50N S	1.5 mm	100	2.67	456810	2
LDP200H50N S	1.5 mm	200	3.22	456820	2
LDP300H50N S	1.5 mm	300	3.76	456830	2
LDP400H50N S	1.5 mm	400	4.31	456840	2
LDP500H50N S	1.5 mm	500	4.86	456850	2
LDP600H50N S	1.5 mm	600	5.41	456860	2
HRÚBKA PLECHU: 2.0 MM					
LDC100H50N S	2.0 mm	100	3.56	456910	2
LDC200H50N S	2.0 mm	200	4.29	456920	2
LDC300H50N S	2.0 mm	300	5.02	456930	2
LDC400H50N S	2.0 mm	400	5.75	456940	2
LDC500H50N S	2.0 mm	500	6.49	456950	2
LDC600H50N S	2.0 mm	600	7.22	456960	2