LDL...H45 Oblúk rebríka 90°



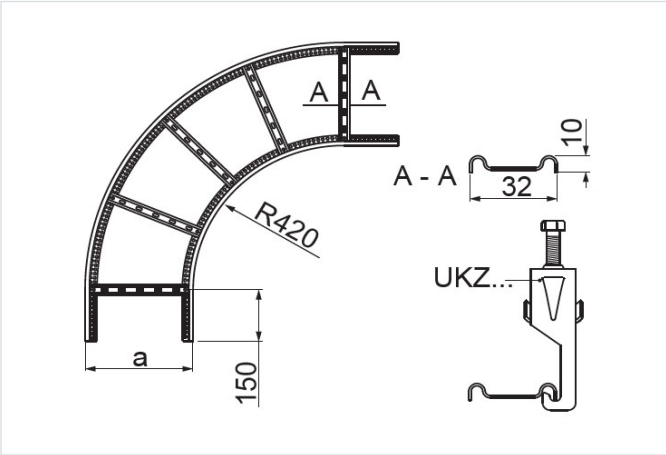

- Zmena smeru vedenia káblovej trasy.

Materiál

- S – oceľ pozinkovaná metódou Sendzimir STN EN 10346:2015

Na objednávku:

- F - oceľ žiarovo zinkovaná ponorom STN EN ISO 1461:2023
- E - nerezová oceľ
- L - lakovanie v štandardnej palete RAL

Doplňujúce informácie

- Na montáž použite 4 spojky LDCH... a 16 sád skrutiek SGKM8x14 alebo SGM8x14
- Priečky prispôsobené na montáž káblových úchytiek UKZ/UKZO... a UKZP...

Verzie

Symbol	Hrúbka plechu	Katalógové číslo	Šírka a (mm)	Hmotnosť 1 ks (kg)	Množstvo (ks)
HRÚBKA PLECHU: 1.5 MM					
LDLP100H45 S	1.5 mm	446811	100	2.54	2
LDLP200H45 S	1.5 mm	446821	200	3.08	2
LDLP300H45 S	1.5 mm	446831	300	3.62	2
LDLP400H45 S	1.5 mm	446841	400	4.16	2
LDLP500H45 S	1.5 mm	446851	500	4.70	2
LDLP600H45 S	1.5 mm	446861	600	5.24	2
HRÚBKA PLECHU: 2.0 MM					
LDLC100H45 S	2.0 mm	446911	100	3.39	2
LDLC200H45 S	2.0 mm	446921	200	4.11	2
LDLC300H45 S	2.0 mm	446931	300	4.83	2
LDLC400H45 S	2.0 mm	446941	400	5.55	2
LDLC500H45 S	2.0 mm	446951	500	6.27	2
LDLC600H45 S	2.0 mm	446961	600	7	2