LDL...H100 Oblúk rebríka 90°



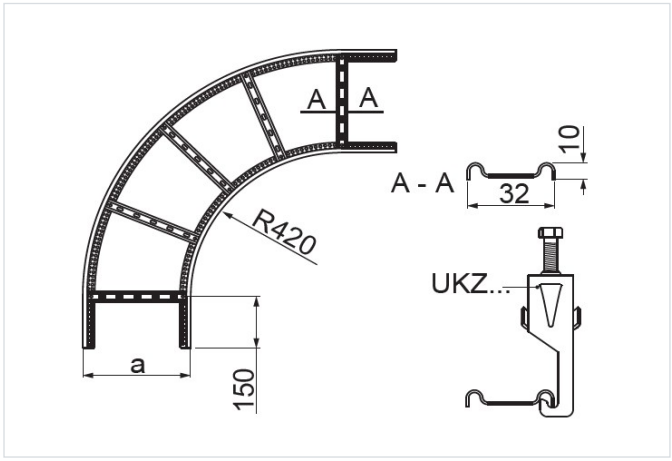

- Zmena smeru vedenia káblovej trasy.

Materiál

- S – oceľ pozinkovaná metódou Sendzimir STN EN 10346:2015

Na objednávku:

- F - oceľ žiarovo zinkovaná ponorom STN EN ISO 1461:2023
- E - nerezová oceľ
- L - lakovanie v štandardnej palete RAL

Doplňujúce informácie

- Na montáž použite 4 spojky LDCH... a 16 sád skrutiek SGKM8x14 alebo SGM8x14
- Priečky prispôsobené na montáž káblových úchytiek UKZ/UKZO... a UKZP...
- Vždy použite verziu produktu, ktorého hrúbka materiálu je rovnaká alebo väčšia ako je hrúbka rovného úseku trasy!

Verzie

Symbol	Hrúbka plechu	Šírka a (mm)	Hmotnosť 1 ks (kg)	Katalógové číslo	Množstvo (ks)
HRÚBKA PLECHU: 1.5 MM					
LDLP100H100 S	1.5 mm	100	3.79	499512	1
LDLP200H100 S	1.5 mm	200	4.42	499522	1
LDLP300H100 S	1.5 mm	300	5.05	499532	1
LDLP400H100 S	1.5 mm	400	5.69	499542	1
LDLP500H100 S	1.5 mm	500	6.32	499552	1
LDLP600H100 S	1.5 mm	600	7.32	499562	1
HRÚBKA PLECHU: 2.0 MM					
LDLC100H100 S	2.0 mm	100	5.05	499611	1
LDLC200H100 S	2.0 mm	200	5.90	499621	1
LDLC300H100 S	2.0 mm	300	6.74	499631	1
LDLC400H100 S	2.0 mm	400	7.58	499641	1
LDLC500H100 S	2.0 mm	500	8.43	499651	1
LDLC600H100 S	2.0 mm	600	9.28	499661	1