LDL...H80 Oblúk rebríka 90°



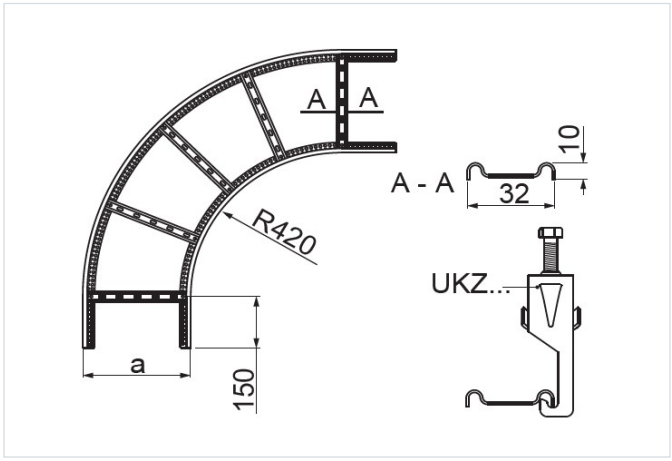

- Zmena smeru vedenia káblovej trasy.

Materiál

- S – oceľ pozinkovaná metódou Sendzimir STN EN 10346:2015

Na objednávku:

- F - oceľ žiarovo zinkovaná ponorom STN EN ISO 1461:2023
- E - nerezová oceľ
- L - lakovanie v štandardnej palete RAL

Doplňujúce informácie

- Na montáž použite 4 spojky LDCH... a 16 sád skrutiek SGKM8x14 alebo SGM8x14
- Priečky prispôsobené na montáž káblových úchytiek UKZ/UKZO... a UKZP...
- Vždy použite verziu produktu, ktorého hrúbka materiálu je rovnaká alebo väčšia ako je hrúbka rovného úseku trasy!

Verzie

Symbol	Hrúbka plechu	Šírka a (mm)	Hmotnosť 1 ks (kg)	Katalógové číslo	Množstvo (ks)
HRÚBKA PLECHU: 1.5 MM					
LDLP100H80 S	1.5 mm	100	3.29	496211	1
LDLP200H80 S	1.5 mm	200	3.87	496221	1
LDLP300H80 S	1.5 mm	300	4.48	496231	1
LDLP400H80 S	1.5 mm	400	5.08	496241	1
LDLP500H80 S	1.5 mm	500	5.68	496251	1
LDLP600H80 S	1.5 mm	600	6.27	496261	1
HRÚBKA PLECHU: 2.0 MM					
LDLC100H80 S	2.0 mm	100	4.39	496311	1
LDLC200H80 S	2.0 mm	200	5.18	496321	1
LDLC300H80 S	2.0 mm	300	5.97	496331	1
LDLC400H80 S	2.0 mm	400	6.77	496341	1
LDLC500H80 S	2.0 mm	500	7.57	496351	1
LDLC600H80 S	2.0 mm	600	8.36	496361	1