LDL...H60 Oblúk rebríka 90°



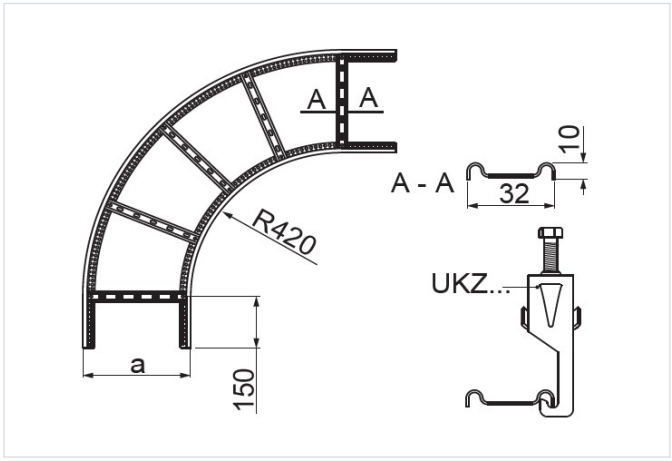

- Zmena smeru vedenia káblovej trasy.

Materiál

- S – oceľ pozinkovaná metódou Sendzimir STN EN 10346:2015

Na objednávku:

- F - oceľ žiarovo zinkovaná ponorom STN EN ISO 1461:2023
- E - nerezová oceľ
- L - lakovanie v štandardnej palete RAL

Doplňujúce informácie

- Na montáž použite 4 spojky LDCH... a 16 sád skrutiek SGKM8x14 alebo SGM8x14
- Priečky prispôsobené na montáž káblových úchytiek UKZ/UKZO... a UKZP...
- Vždy použite verziu produktu, ktorého hrúbka materiálu je rovnaká alebo väčšia ako je hrúbka rovného úseku trasy!

Verzie

Symbol	Hrúbka plechu	Šírka a (mm)	Hmotnosť 1 ks (kg)	Katalógové číslo	Množstvo (ks)
HRÚBKA PLECHU: 1.5 MM					
LDLP100H60 S	1.5 mm	100	2.79	466811	2
LDLP200H60 S	1.5 mm	200	3.35	466821	2
LDLP300H60 S	1.5 mm	300	3.91	466831	2
LDLP400H60 S	1.5 mm	400	4.47	466841	2
LDLP500H60 S	1.5 mm	500	5.03	466851	2
LDLP600H60 S	1.5 mm	600	5.58	466861	2
HRÚBKA PLECHU: 2.0 MM					
LDLC100H60 S	2.0 mm	100	3.72	466911	2
LDLC200H60 S	2.0 mm	200	4.47	466921	2
LDLC300H60 S	2.0 mm	300	5.21	466931	2
LDLC400H60 S	2.0 mm	400	5.95	466941	2
LDLC500H60 S	2.0 mm	500	6.70	466951	2
LDLC600H60 S	2.0 mm	600	7.45	466961	2