LDL...H50 Oblúk rebríka 90°



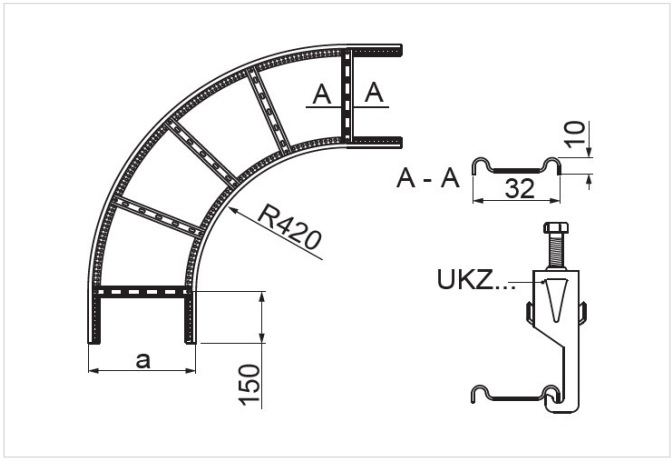

- Zmena smeru vedenia káblovej trasy.

Materiál

- S – oceľ pozinkovaná metódou Sendzimir STN EN 10346:2015

Na objednávku:

- F - oceľ žiarovo zinkovaná ponorom STN EN ISO 1461:2023
- E - nerezová oceľ
- L - lakovanie v štandardnej palete RAL

Doplňujúce informácie

- Na montáž použite 4 spojky LDCH... a 16 sád skrutiek SGKM8x14 alebo SGM8x14
- Priečky prispôsobené na montáž káblových úchytiek UKZ/UKZO... a UKZP...
- Vždy použite verziu produktu, ktorého hrúbka materiálu je rovnaká alebo väčšia ako je hrúbka rovného úseku trasy!

Verzie

Symbol	Hrúbka plechu	Šírka a (mm)	Hmotnosť 1 ks (kg)	Katalógové číslo	Množstvo (ks)
HRÚBKA PLECHU: 1.5 MM					
LDLP100H50 S	1.5 mm	100	2.67	456811	2
LDLP200H50 S	1.5 mm	200	3.22	456821	2
LDLP300H50 S	1.5 mm	300	3.76	456831	2
LDLP400H50 S	1.5 mm	400	4.31	456841	2
LDLP500H50 S	1.5 mm	500	4.86	456851	2
LDLP600H50 S	1.5 mm	600	5.41	456861	2
HRÚBKA PLECHU: 2.0 MM					
LDLC100H50 S	2.0 mm	100	3.56	456911	2
LDLC200H50 S	2.0 mm	200	4.29	456921	2
LDLC300H50 S	2.0 mm	300	5.02	456931	2
LDLC400H50 S	2.0 mm	400	5.75	456941	2
LDLC500H50 S	2.0 mm	500	6.49	456951	2
LDLC600H50 S	2.0 mm	600	7.22	456961	2