LDD...H100 Kĺbová prístavná spojka



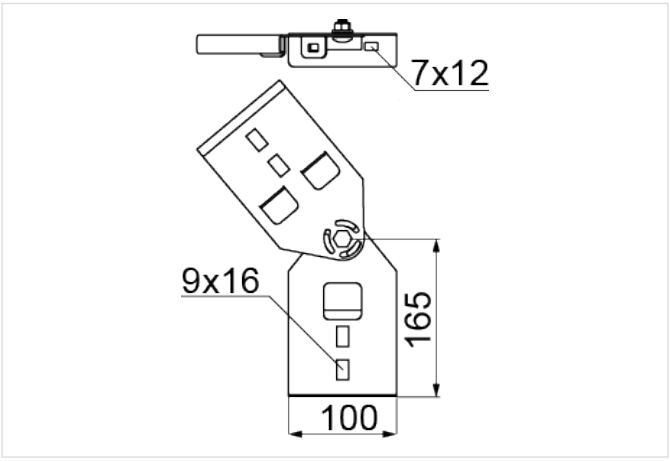

- Spájanie prvkov káblovej trasy vedenej pod rôznym uhlom. Nastavenie uhla od 0 do 90°. Možnosť vytvorenia dvojúrovňovej trasy.

Materiál

- S - oceľ pozinkovaná metódou Sendzimir STN EN 10346:2015

Dostupné povrchové úpravy:

- F - žiarovo zinkovaná oceľ STN EN ISO 1461:2023
- E - nerezová oceľ
- L - lakovanie v štandardnej farbe RAL

Doplňujúce informácie

- Na montáž k bočnici rebríka použite 4 sady skrutiek SGKM8x14
- Vždy použite verziu produktu, ktorého hrúbka materiálu je rovnaká alebo väčšia ako je hrúbka rovného úseku trasy!

Verzie

Symbol	Hrúbka plechu	Katalógové číslo	Hmotnosť 1 ks (kg)	Množstvo (ks)	Šírka a (mm)
HRÚBKA PLECHU: 1.5 MM					
LDDPH100 S	1.5 mm	411199	0.44	10	
HRÚBKA PLECHU: 2.0 MM					
LDDCH100N S	2.0 mm	411201	0.58	10	100
HRÚBKA PLECHU: 3.0 MM					
LDDTH100N S	3.0 mm	411202	0.72	10	100

Príklady použitia

