ELPMDFP... H60 Nastaviteľný prvok vertikálneho oblúka

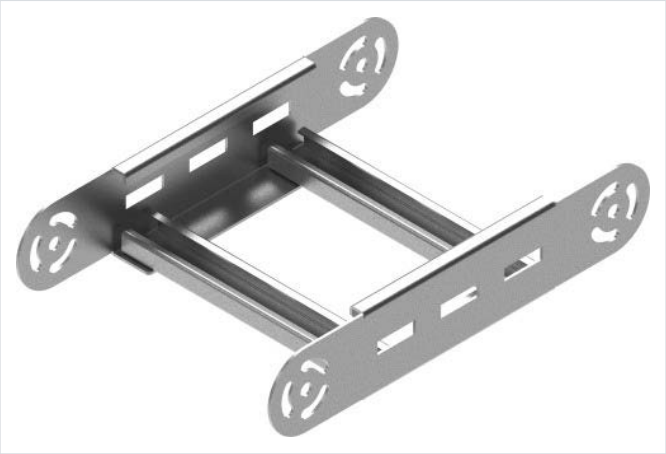

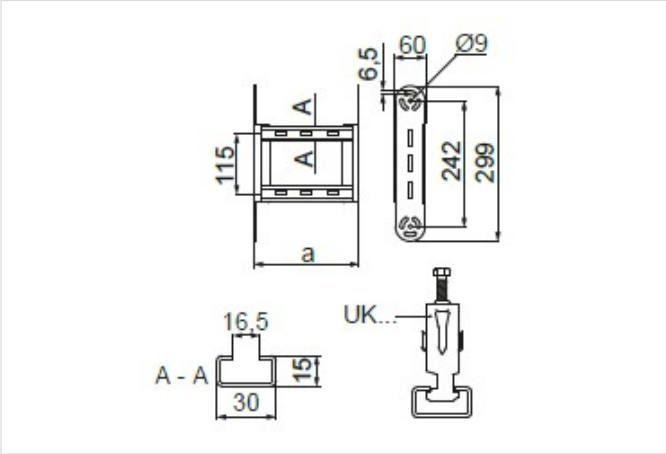

Hrúbka plechu: 1.5 mm
Nový výrobok: áno

- Samostatné vytváranie kĺbových oblúkov pomocou kĺbových spojok CLICK.
- Zmena smeru káblovej trasy typu CLICK.

Materiál

- S - oceľ pozinkovaná metódou Sendzimir STN EN 10346:2015
- F – žiarovo zinkovaná oceľ STN EN ISO 1461:2023, E – nerezová oceľ, L – lakovanie v štandardnej farbe RAL, A – hliník
- MC - oceľ s povlakom Magnelis®

Doplňujúce informácie

- Rýchla a jednoduchá montáž
- Priečky vhodné na montáž káblových úchytiek UK/UKO... a UKP...
- Možnosť E90 pre šírky 100 – 400 mm (podrobnosti v kapitole XIX)
- Systém CLICK umožňuje montáž káblových žľabov až päťkrát rýchlejšie ako tradičné skrutkované žľaby
- 1 a 2 – typy ukončení CLICK

Možnosť individuálneho prispôsobenia typov ukončení vytvoreného oblúka:

- A – s použitím jednej sady spojok LGFUCH60
- B a C – s použitím dvoch sád spojok LGFUCH60

Verzie

Symbol	Katalógové číslo	Hmotnosť 1 ks (kg)	Šírka a (mm)	Množstvo (ks)
MATERIÁL: S - OCEĽ POZINKOVANÁ METÓDOU SENDZIMIR				
ELPMDFP100H60 S	466196	1.81	100	2
ELPMDFP200H60 S	466197	2.06	200	2
ELPMDFP300H60 S	466198	2.33	300	2
ELPMDFP400H60 S	466199	2.59	400	2
ELPMDFP500H60 S	466200	2.85	500	2
ELPMDFP600H60 S	466201	3.12	600	2
MATERIÁL: MC - OCEĽ S POVLAKOM MAGNELIS®				
ELPMDFP100H60 MC	4661965	1.81	100	2
ELPMDFP200H60 MC	4661975	2.06	200	2
ELPMDFP300H60 MC	4661985	2.33	300	2
ELPMDFP400H60 MC	4661995	2.59	400	2
ELPMDFP500H60 MC	4662005	2.85	500	2

Symbol	Katalógové číslo	Hmotnosť 1 ks (kg)	Šírka a (mm)	Množstvo (ks)
ELPMDFP600H60 MC	4662015	3.12	600	2

Príklady použitia

