Káblové nosné systémy › Káblové rebríky › H120

ELMD...H120 Prvok kĺbového oblúka rebríka malého

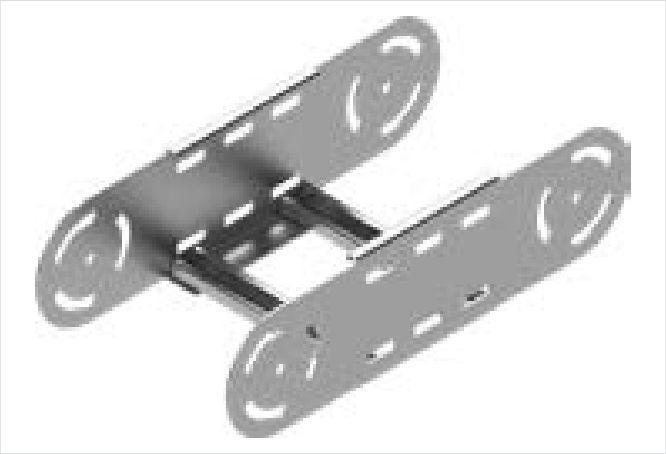

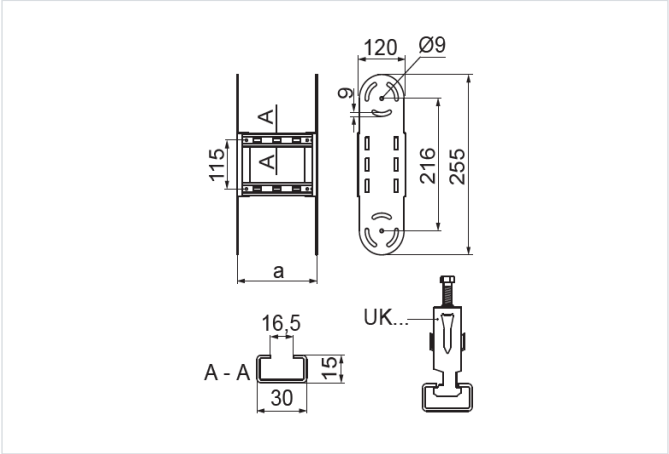

- Zväčšenie polomeru kĺbového oblúka.

Materiál

- S – oceľ pozinkovaná metódou Sendzimir STN EN 10346:2015

Na objednávku:

- F - oceľ žiarovo zinkovaná ponorom STN EN ISO 1461:2023
- E - nerezová oceľ
- L - lakovanie v štandardnej palete RAL

Doplňujúce informácie

- Priečky prispôsobené na montáž káblových úchytiek UK/UKO... a UKP...
- Vždy použite verziu produktu, ktorého hrúbka materiálu je rovnaká alebo väčšia ako je hrúbka rovného úseku trasy!

Verzie

Symbol	Hrúbka plechu	Katalógové číslo	Šírka a (mm)	Hmotnosť 1 ks (kg)	Množstvo (ks)
HRÚBKA PLECHU: 1.5 MM					
ELMDP100H120 S	1.5 mm	484813	100	0.97	2
ELMDP200H120 S	1.5 mm	484823	200	1.12	2
ELMDP300H120 S	1.5 mm	484833	300	1.25	2
ELMDP400H120 S	1.5 mm	484843	400	1.38	2
ELMDP500H120 S	1.5 mm	484853	500	1.51	2
ELMDP600H120 S	1.5 mm	484863	600	1.64	2
HRÚBKA PLECHU: 2.0 MM					
ELMDC100H120 S	2.0 mm	484913	100	1.33	2
ELMDC200H120 S	2.0 mm	484923	200	1.48	2
ELMDC300H120 S	2.0 mm	484933	300	1.61	2
ELMDC400H120 S	2.0 mm	484943	400	1.74	2
ELMDC500H120 S	2.0 mm	484953	500	1.87	2
ELMDC600H120 S	2.0 mm	484963	600	2	2