ELMD...H100 Prvok kĺbového oblúka rebríka malého

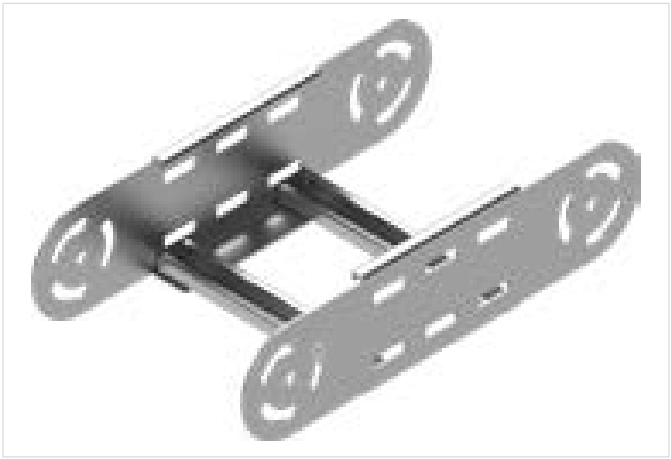

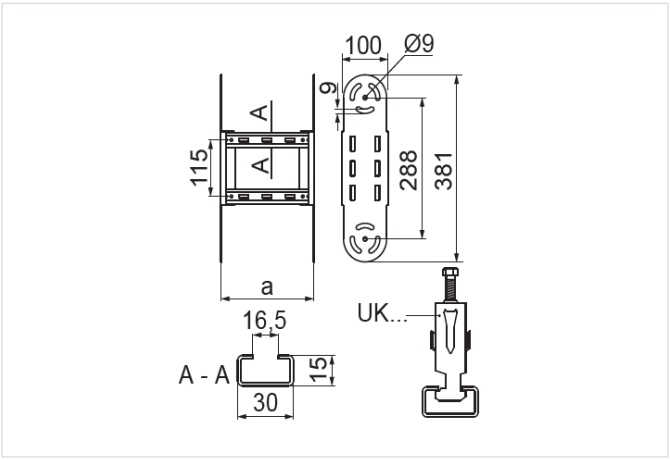

- Zväčšenie polomeru kĺbového oblúka.

Materiál

- S – oceľ pozinkovaná metódou Sendzimir STN EN 10346:2015

Na objednávku:

- F - oceľ žiarovo zinkovaná ponorom STN EN ISO 1461:2023
- E - nerezová oceľ
- L - lakovanie v štandardnej palete RAL

Doplňujúce informácie

- Priečky prispôsobené na montáž káblových úchytiek UK/UKO... a UKP...
- Menšia verzia oblúkového prvku na montáž v miestach s obmedzeným priestorom
- Vždy použite verziu produktu, ktorého hrúbka materiálu je rovnaká alebo väčšia ako je hrúbka rovného úseku trasy!

Verzie

Symbol	Hrúbka plechu	Katalógové číslo	Šírka a (mm)	Hmotnosť 1 ks (kg)	Množstvo (ks)
HRÚBKA PLECHU: 1.5 MM					
ELMDP100H100 S	1.5 mm	493110	100	0.83	2
ELMDP200H100 S	1.5 mm	493120	200	0.97	2
ELMDP300H100 S	1.5 mm	493130	300	1.10	2
ELMDP400H100 S	1.5 mm	493140	400	1.24	2
ELMDP500H100 S	1.5 mm	493150	500	1.36	2
ELMDP600H100 S	1.5 mm	493160	600	1.50	2
HRÚBKA PLECHU: 2.0 MM					
ELMDC100H100 S	2.0 mm	493415	100	1.13	2
ELMDC200H100 S	2.0 mm	493425	200	1.27	2
ELMDC300H100 S	2.0 mm	493435	300	1.40	2
ELMDC400H100 S	2.0 mm	493445	400	1.54	2
ELMDC500H100 S	2.0 mm	493455	500	1.66	2
ELMDC600H100 S	2.0 mm	493465	600	1.80	2