ELMD...H80 Prvok kĺbového oblúka rebríka malého

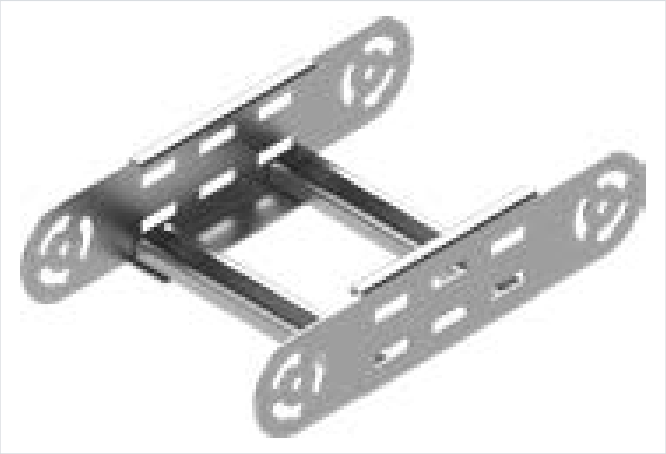

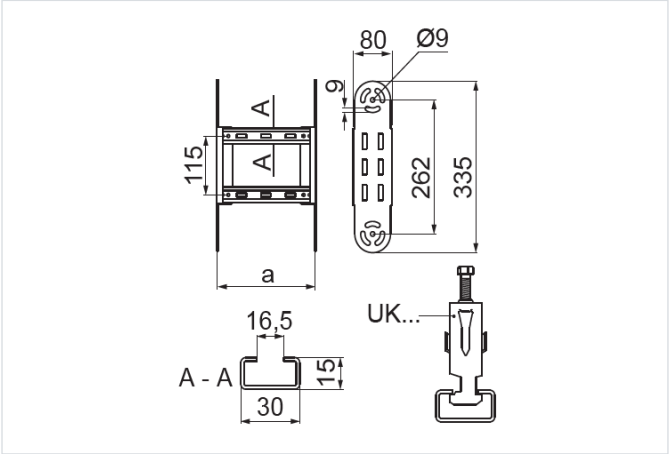

- Zväčšenie polomeru kĺbového oblúka.

Materiál

- S – oceľ pozinkovaná metódou Sendzimir STN EN 10346:2015

Na objednávku:

- F - oceľ žiarovo zinkovaná ponorom STN EN ISO 1461:2023
- E - nerezová oceľ
- L - lakovanie v štandardnej palete RAL

Doplňujúce informácie

- Priečky prispôsobené na montáž káblových úchytiek UK/UKO... a UKP...
- Menšia verzia oblúkového prvku na montáž v miestach s obmedzeným priestorom
- Vždy použite verziu produktu, ktorého hrúbka materiálu je rovnaká alebo väčšia ako je hrúbka rovného úseku trasy!

Verzie

Symbol	Hrúbka plechu	Katalógové číslo	Šírka a (mm)	Hmotnosť 1 ks (kg)	Množstvo (ks)
HRÚBKA PLECHU: 1.5 MM					
ELMDP100H80 S	1.5 mm	497115	100	0.70	2
ELMDP200H80 S	1.5 mm	497125	200	0.84	2
ELMDP300H80 S	1.5 mm	497135	300	0.98	2
ELMDP400H80 S	1.5 mm	497145	400	1.11	2
ELMDP500H80 S	1.5 mm	497155	500	1.24	2
ELMDP600H80 S	1.5 mm	497165	600	1.37	2
HRÚBKA PLECHU: 2.0 MM					
ELMDC100H80 S	2.0 mm	497015	100	0.95	2
ELMDC200H80 S	2.0 mm	497025	200	1.09	2
ELMDC300H80 S	2.0 mm	497035	300	1.22	2
ELMDC400H80 S	2.0 mm	497045	400	1.36	2
ELMDC500H80 S	2.0 mm	497055	500	1.48	2
ELMDC600H80 S	2.0 mm	497065	600	1.62	2