ELMD...H60 Prvok kĺbového oblúka rebríka malého



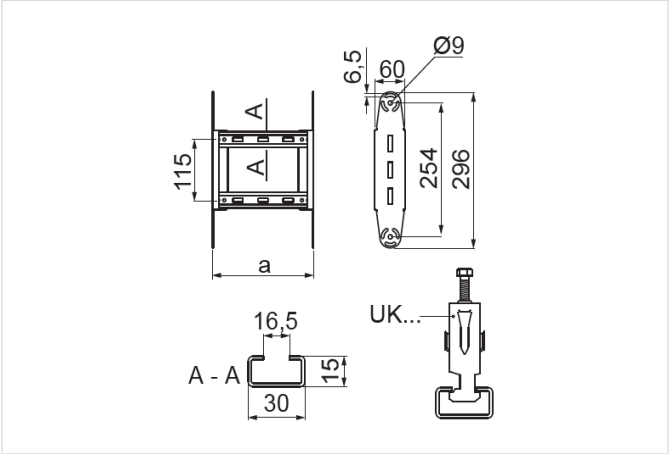

- Zväčšenie polomeru kĺbového oblúka.

Materiál

- S – oceľ pozinkovaná metódou Sendzimir STN EN 10346:2015

Na objednávku:

- F - oceľ žiarovo zinkovaná ponorom STN EN ISO 1461:2023
- E - nerezová oceľ
- L - lakovanie v štandardnej palete RAL

Doplňujúce informácie

- Priečky prispôsobené na montáž káblových úchytiek UK/UKO... a UKP...
- Menšia verzia oblúkového prvku na montáž v miestach s obmedzeným priestorom
- Vždy použite verziu produktu, ktorého hrúbka materiálu je rovnaká alebo väčšia ako je hrúbka rovného úseku trasy!

Verzie

Symbol	Hrúbka plechu	Katalógové číslo	Šírka a (mm)	Hmotnosť 1 ks (kg)	Množstvo (ks)
HRÚBKA PLECHU: 1.5 MM					
ELMDP100H60 S	1.5 mm	467616	100	0.59	2
ELMDP200H60 S	1.5 mm	467626	200	0.73	2
ELMDP300H60 S	1.5 mm	467636	300	0.86	2
ELMDP400H60 S	1.5 mm	467646	400	1	2
ELMDP500H60 S	1.5 mm	467656	500	1.12	2
ELMDP600H60 S	1.5 mm	467666	600	1.26	2
HRÚBKA PLECHU: 2.0 MM					
ELMDC100H60 S	2.0 mm	467716	100	0.78	2
ELMDC200H60 S	2.0 mm	467726	200	0.92	2
ELMDC300H60 S	2.0 mm	467736	300	1.06	2
ELMDC400H60 S	2.0 mm	467746	400	1.19	2
ELMDC500H60 S	2.0 mm	467756	500	1.32	2
ELMDC600H60 S	2.0 mm	467766	600	1.45	2