ELMD...H50 Prvok kĺbového oblúka rebríka malého



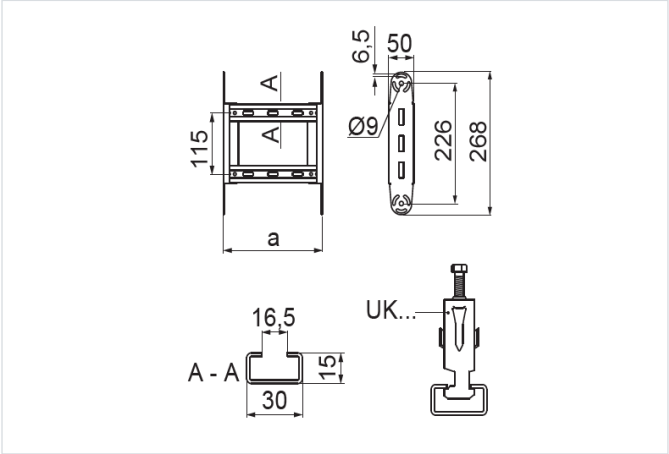

- Zmena smeru vedenia káblovej trasy.

Materiál

- S – oceľ pozinkovaná metódou Sendzimir STN EN 10346:2015

Na objednávku:

- F - oceľ žiarovo zinkovaná ponorom STN EN ISO 1461:2023
- E - nerezová oceľ
- L - lakovanie v štandardnej palete RAL

Doplňujúce informácie

- Priečky prispôsobené na montáž káblových úchytiek UK/UKO... a UKP...
- Menšia verzia oblúkového prvku na montáž v miestach s obmedzeným priestorom
- Vždy použite verziu produktu, ktorého hrúbka materiálu je rovnaká alebo väčšia ako je hrúbka rovného úseku trasy!

Verzie

Symbol	Hrúbka plechu	Katalógové číslo	Šírka a (mm)	Hmotnosť 1 ks (kg)	Množstvo (ks)
HRÚBKA PLECHU: 1.5 MM					
ELMDP100H50 S	1.5 mm	457615	100	0.54	2
ELMDP200H50 S	1.5 mm	457625	200	0.69	2
ELMDP300H50 S	1.5 mm	457635	300	0.82	2
ELMDP400H50 S	1.5 mm	457645	400	0.96	2
ELMDP500H50 S	1.5 mm	457655	500	1.08	2
ELMDP600H50 S	1.5 mm	457665	600	1.22	2
HRÚBKA PLECHU: 2.0 MM					
ELMDC100H50 S	2.0 mm	457715	100	0.72	2
ELMDC200H50 S	2.0 mm	457725	200	0.86	2
ELMDC300H50 S	2.0 mm	457735	300	1	2
ELMDC400H50 S	2.0 mm	457745	400	1.13	2
ELMDC500H50 S	2.0 mm	457755	500	1.26	2
ELMDC600H50 S	2.0 mm	457765	600	1.39	2