ELMDL...H80 Prvok kĺbového oblúka rebríka malého

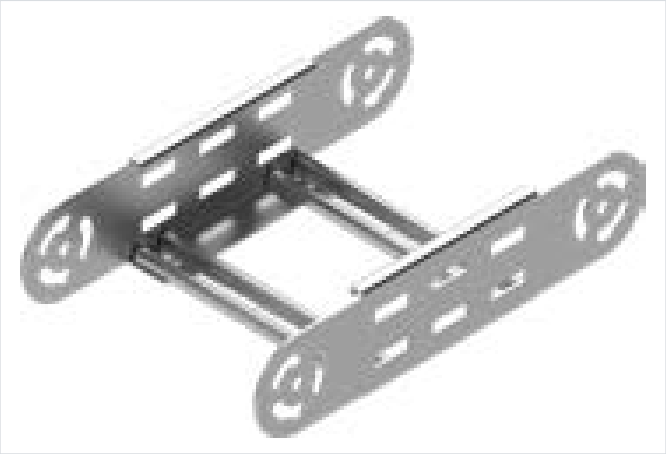

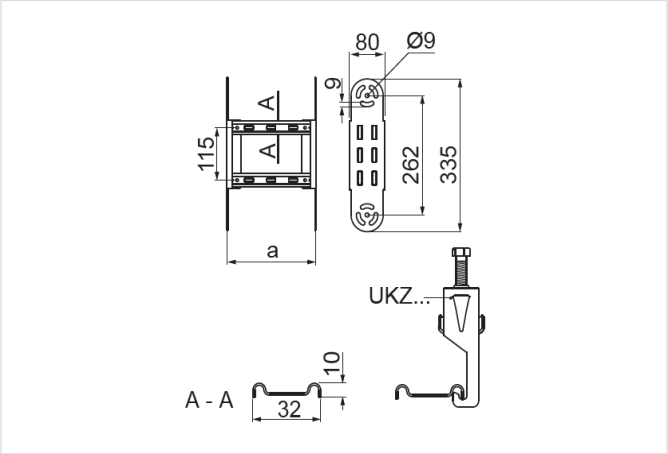

- Zväčšenie polomeru kĺbového oblúka.

Materiál

- S – oceľ pozinkovaná metódou Sendzimir STN EN 10346:2015

Na objednávku:

- F - oceľ žiarovo zinkovaná ponorom STN EN ISO 1461:2023
- E - nerezová oceľ
- L - lakovanie v štandardnej palete RAL

Doplňujúce informácie

- Priečky prispôsobené na montáž káblových úchytiek UKZ/UKZO... a UKZP...
- Menšia verzia oblúkového prvku na montáž v miestach s obmedzeným priestorom
- Vždy použite verziu produktu, ktorého hrúbka materiálu je rovnaká alebo väčšia ako je hrúbka rovného úseku trasy!

Verzie

Symbol	Hrúbka plechu	Katalógové číslo	Šírka a (mm)	Hmotnosť 1 ks (kg)	Množstvo (ks)
HRÚBKA PLECHU: 1.5 MM					
ELMDLP100H80 S	1.5 mm	497017	100	0.70	2
ELMDLP200H80 S	1.5 mm	497027	200	0.82	2
ELMDLP300H80 S	1.5 mm	497037	300	0.94	2
ELMDLP400H80 S	1.5 mm	497047	400	1.06	2
ELMDLP500H80 S	1.5 mm	497057	500	1.18	2
ELMDLP600H80 S	1.5 mm	497067	600	1.30	2
HRÚBKA PLECHU: 2.0 MM					
ELMDLC100H80 S	2.0 mm	497117	100	0.94	2
ELMDLC200H80 S	2.0 mm	497127	200	1.06	2
ELMDLC300H80 S	2.0 mm	497137	300	1.18	2
ELMDLC400H80 S	2.0 mm	497147	400	1.30	2
ELMDLC500H80 S	2.0 mm	497157	500	1.43	2
ELMDLC600H80 S	2.0 mm	497167	600	1.55	2