ELMDL...H50 Prvok kĺbového oblúka rebríka malého



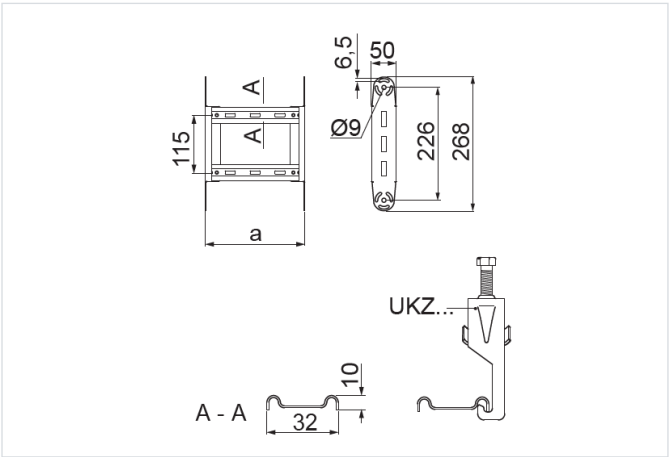

- Zmena smeru vedenia káblovej trasy.

Materiál

- S – oceľ pozinkovaná metódou Sendzimir STN EN 10346:2015

Na objednávku:

- F - oceľ žiarovo zinkovaná ponorom STN EN ISO 1461:2023
- E - nerezová oceľ
- L - lakovanie v štandardnej palete RAL

Doplňujúce informácie

- Priečky prispôsobené na montáž káblových úchytiek UKZ/UKZO... a UKZP...
- Menšia verzia oblúkového prvku na montáž v miestach s obmedzeným priestorom
- Vždy použite verziu produktu, ktorého hrúbka materiálu je rovnaká alebo väčšia ako je hrúbka rovného úseku trasy!

Verzie

Symbol	Hrúbka plechu	Katalógové číslo	Šírka a (mm)	Hmotnosť 1 ks (kg)	Množstvo (ks)
HRÚBKA PLECHU: 1.5 MM					
ELMDLP100H50 S	1.5 mm	457617	100	0.54	2
ELMDLP200H50 S	1.5 mm	457627	200	0.66	2
ELMDLP300H50 S	1.5 mm	457637	300	0.78	2
ELMDLP400H50 S	1.5 mm	457647	400	0.90	2
ELMDLP500H50 S	1.5 mm	457657	500	1.02	2
ELMDLP600H50 S	1.5 mm	457667	600	1.15	2
HRÚBKA PLECHU: 2.0 MM					
ELMDLC100H50 S	2.0 mm	457717	100	0.72	2
ELMDLC200H50 S	2.0 mm	457727	200	0.84	2
ELMDLC300H50 S	2.0 mm	457737	300	0.96	2
ELMDLC400H50 S	2.0 mm	457747	400	1.08	2
ELMDLC500H50 S	2.0 mm	457757	500	1.20	2
ELMDLC600H50 S	2.0 mm	457767	600	1.32	2