ELMDLC...H100 Prvok kĺbového oblúka rebríka malého

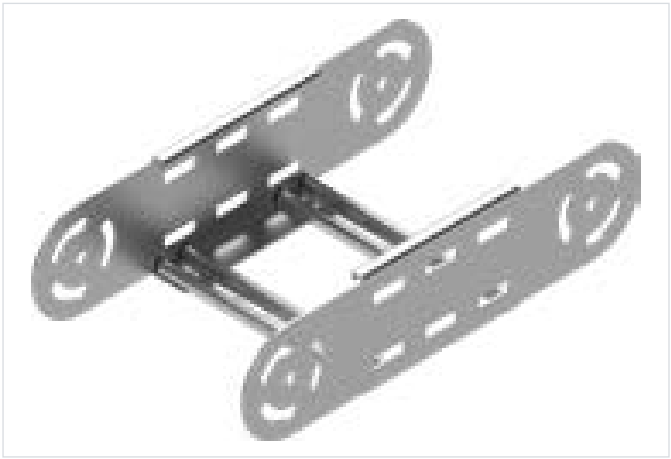

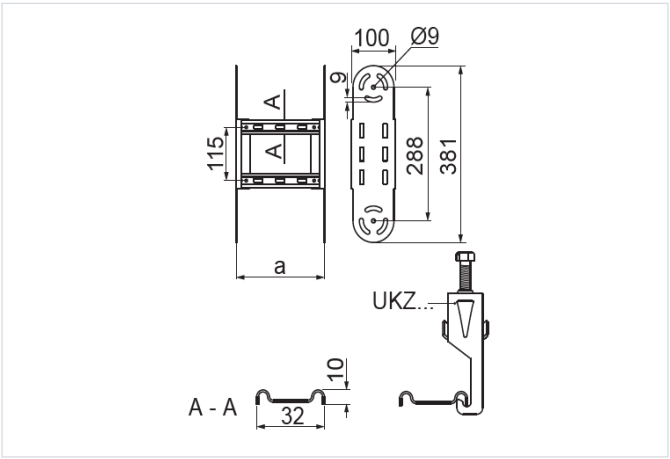

Hrúbka plechu: 1.5 mm

- Zväčšenie polomeru kĺbového oblúka.

Materiál

- S – oceľ pozinkovaná metódou Sendzimir STN EN 10346:2015

Na objednávku:

- F - oceľ žiarovo zinkovaná ponorom STN EN ISO 1461:2023
- E - nerezová oceľ
- L - lakovanie v štandardnej palete RAL

Doplňujúce informácie

- Priečky prispôsobené na montáž káblových úchytiek UKZ/UKZO... a UKZP...
- Menšia verzia oblúkového prvku na montáž v miestach s obmedzeným priestorom

Verzie

Symbol	Katalógové číslo	Šírka a (mm)	Hmotnosť 1 ks (kg)	Množstvo (ks)
ELMDLC100H100 S	493417	100	1.12	2
ELMDLC200H100 S	493427	200	1.24	2
ELMDLC300H100 S	493437	300	1.36	2
ELMDLC400H100 S	493447	400	1.48	2
ELMDLC500H100 S	493457	500	1.61	2
ELMDLC600H100 S	493467	600	1.73	2