Káblové nosné systémy › Káblové rebríky › H80

ELDP...H80 Prvok kĺbového oblúka rebríka

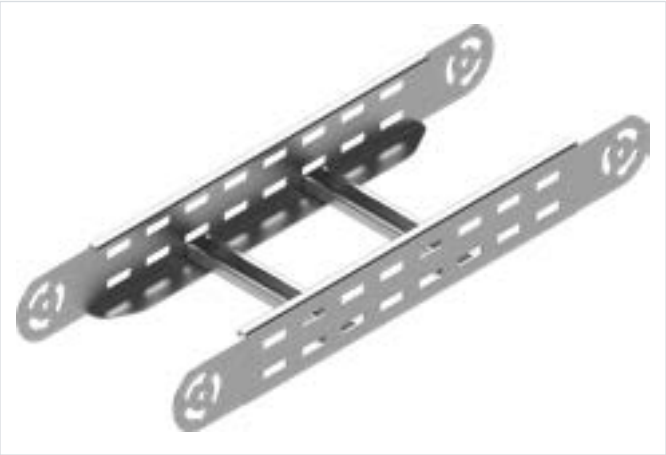

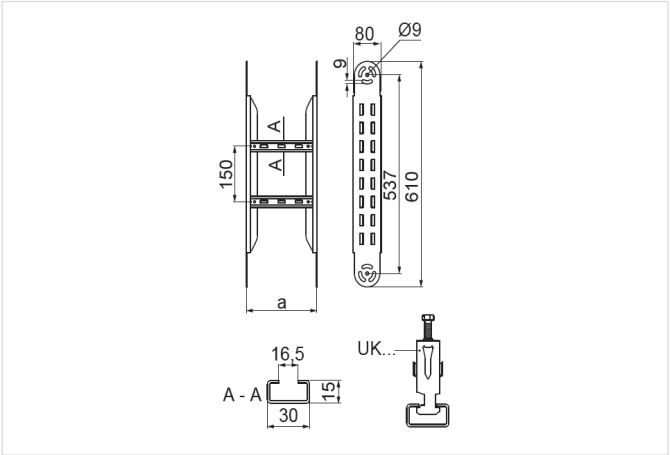

Hrúbka plechu: 2.0 mm

- Zväčšenie polomeru kĺbového oblúka.

Materiál

- S – oceľ pozinkovaná metódou Sendzimir STN EN 10346:2015

Na objednávku:

- F - oceľ žiarovo zinkovaná ponorom STN EN ISO 1461:2023
- E - nerezová oceľ
- L - lakovanie v štandardnej palete RAL

Verzie

Symbol	Katalógové číslo	Šírka a (mm)	Hmotnosť 1 ks (kg)	Množstvo (ks)
ELDP100H80 S	497014	100	1.38	2
ELDP200H80 S	497024	200	1.52	2
ELDP300H80 S	497034	300	1.66	2
ELDP400H80 S	497044	400	1.79	2
ELDP500H80 S	497054	500	1.92	2
ELDP600H80 S	497064	600	2.05	2