ELD...H60 Prvok kĺbového oblúka rebríka

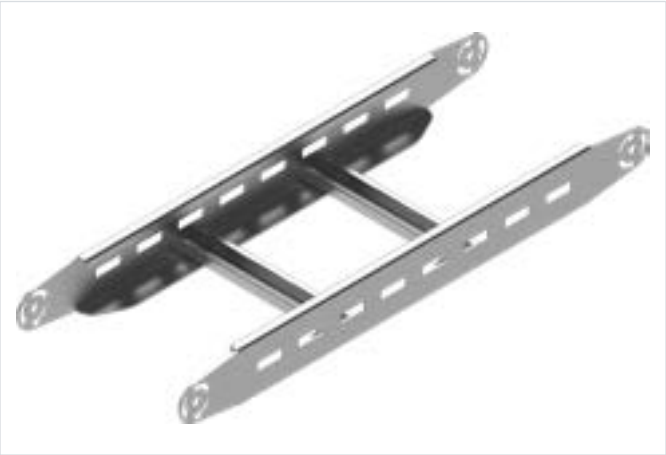

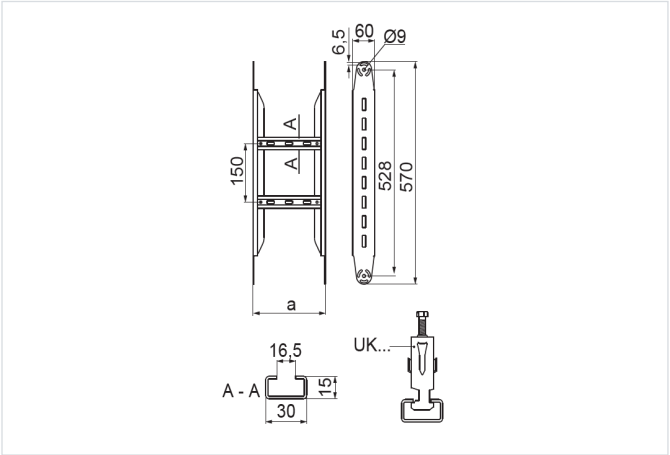

Funkčná odolnosť v požiari: E-90

- Zväčšenie polomeru kĺbového oblúka.

Materiál

- S – oceľ pozinkovaná metódou Sendzimir STN EN 10346:2015

Na objednávku:

- F - oceľ žiarovo zinkovaná ponorom STN EN ISO 1461:2023
- E - nerezová oceľ
- L - lakovanie v štandardnej palete RAL

Doplňujúce informácie

- Priečky prispôsobené na montáž káblových úchytiek UK/UKO... a UKP...
- Vždy použite verziu produktu, ktorého hrúbka materiálu je rovnaká alebo väčšia ako je hrúbka rovného úseku trasy!

Verzie

Symbol	Hrúbka plechu	Katalógové číslo	Šírka a (mm)	Hmotnosť 1 ks (kg)	Množstvo (ks)
HRÚBKA PLECHU: 1.5 MM					
ELDP100H60 S	1.5 mm	467614	100	1.17	2
ELDP200H60 S	1.5 mm	467624	200	1.32	2
ELDP300H60 S	1.5 mm	467634	300	1.45	2
ELDP400H60 S	1.5 mm	467644	400	1.59	2
ELDP500H60 S	1.5 mm	467654	500	1.72	2
ELDP600H60 S	1.5 mm	467664	600	1.85	2
HRÚBKA PLECHU: 2.0 MM					
ELDC100H60 S	2.0 mm	467714	100	1.63	2
ELDC200H60 S	2.0 mm	467724	200	1.77	2
ELDC300H60 S	2.0 mm	467734	300	1.91	2
ELDC400H60 S	2.0 mm	467744	400	2.04	2
ELDC500H60 S	2.0 mm	467754	500	2.17	2
ELDC600H60 S	2.0 mm	467764	600	2.30	2