ELD...H50 Prvok kĺbového oblúka rebríka



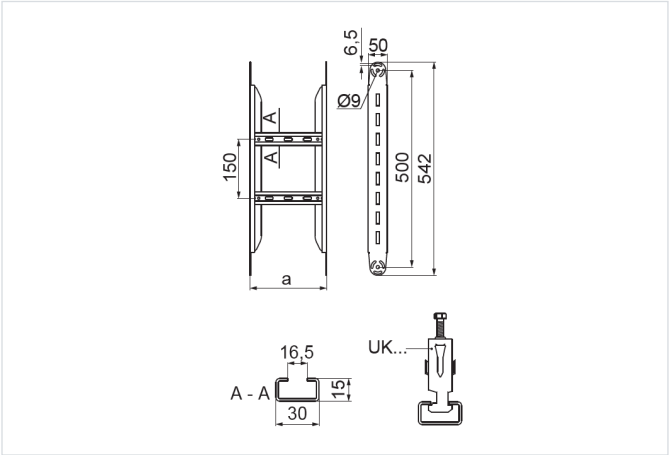

- Zmena smeru vedenia káblovej trasy.

Materiál

- S – oceľ pozinkovaná metódou Sendzimir STN EN 10346:2015

Na objednávku:

- F - oceľ žiarovo zinkovaná ponorom STN EN ISO 1461:2023
- E - nerezová oceľ
- L - lakovanie v štandardnej palete RAL

Doplňujúce informácie

- Vždy použite verziu produktu, ktorého hrúbka materiálu je rovnaká alebo väčšia ako je hrúbka rovného úseku trasy!

Verzie

Symbol	Hrúbka plechu	Katalógové číslo	Šírka a (mm)	Hmotnosť 1 ks (kg)	Množstvo (ks)
HRÚBKA PLECHU: 1.5 MM					
ELDP100H50 S	1.5 mm	457614	100	1.07	2
ELDP200H50 S	1.5 mm	457624	200	1.22	2
ELDP300H50 S	1.5 mm	457634	300	1.35	2
ELDP400H50 S	1.5 mm	457644	400	1.49	2
ELDP500H50 S	1.5 mm	457654	500	1.61	2
ELDP600H50 S	1.5 mm	457664	600	1.75	2
HRÚBKA PLECHU: 2.0 MM					
ELDC100H50 S	2.0 mm	457714	100	1.48	2
ELDC200H50 S	2.0 mm	457724	200	1.63	2
ELDC300H50 S	2.0 mm	457734	300	1.76	2
ELDC400H50 S	2.0 mm	457744	400	1.90	2
ELDC500H50 S	2.0 mm	457754	500	2.02	2
ELDC600H50 S	2.0 mm	457764	600	2.16	2