ELDL...H100 Prvok kĺbového oblúka rebríka

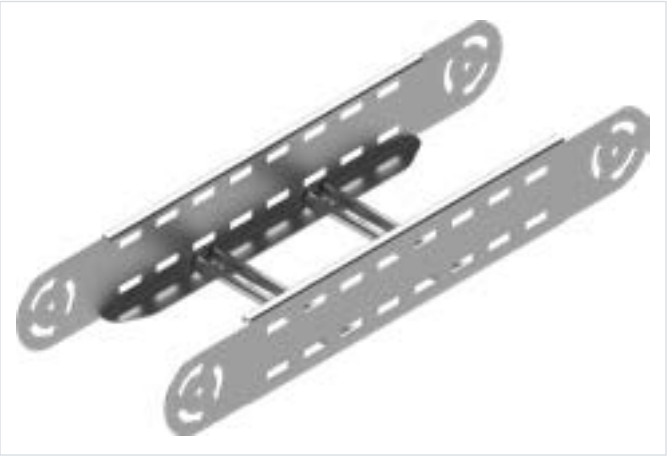

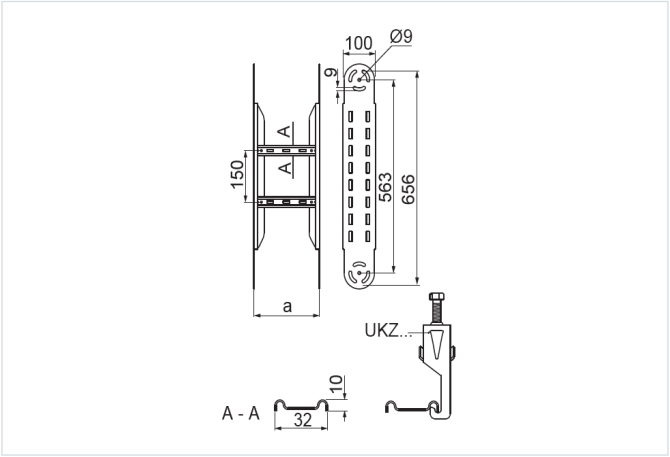

- Zväčšenie polomeru kĺbového oblúka.

Materiál

- S – oceľ pozinkovaná metódou Sendzimir STN EN 10346:2015

Na objednávku:

- F - oceľ žiarovo zinkovaná ponorom STN EN ISO 1461:2023
- E - nerezová oceľ
- L - lakovanie v štandardnej palete RAL

Doplňujúce informácie

- Priečky prispôsobené na montáž káblových úchytiek UKZ/UKZO... a UKZP...
- Vždy použite verziu produktu, ktorého hrúbka materiálu je rovnaká alebo väčšia ako je hrúbka rovného úseku trasy!

Verzie

Symbol	Hrúbka plechu	Katalógové číslo	Šírka a (mm)	Hmotnosť 1 ks (kg)	Množstvo (ks)
HRÚBKA PLECHU: 1.5 MM					
ELDLP100H100 S	1.5 mm	492416	100	1.62	2
ELDLP200H100 S	1.5 mm	492426	200	1.74	2
ELDLP300H100 S	1.5 mm	492436	300	1.86	2
ELDLP400H100 S	1.5 mm	492446	400	1.98	2
ELDLP500H100 S	1.5 mm	492456	500	2.11	2
ELDLP600H100 S	1.5 mm	492466	600	2.23	2
HRÚBKA PLECHU: 2.0 MM					
ELDLC100H100N S	2.0 mm	493416	100	2.27	2
ELDLC200H100N S	2.0 mm	493426	200	2.39	2
ELDLC300H100N S	2.0 mm	493436	300	2.51	2
ELDLC400H100N S	2.0 mm	493446	400	2.63	2
ELDLC500H100N S	2.0 mm	493456	500	2.75	2
ELDLC600H100N S	2.0 mm	493466	600	2.87	2