ELDL...H80 Prvok kĺbového oblúka rebríka

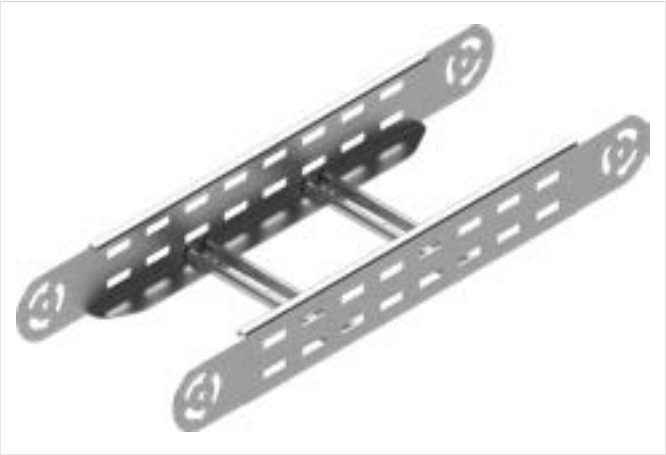

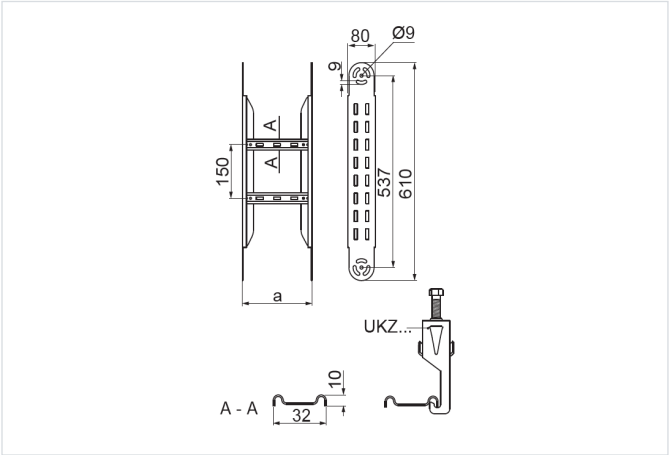

- Zväčšenie polomeru kĺbového oblúka.

Materiál

- S – oceľ pozinkovaná metódou Sendzimir STN EN 10346:2015

Na objednávku:

- F - oceľ žiarovo zinkovaná ponorom STN EN ISO 1461:2023
- E - nerezová oceľ
- L - lakovanie v štandardnej palete RAL

Doplňujúce informácie

- Priečky prispôsobené na montáž káblových úchytiek UKZ/UKZO... a UKZP...
- Vždy použite verziu produktu, ktorého hrúbka materiálu je rovnaká alebo väčšia ako je hrúbka rovného úseku trasy!

Verzie

Symbol	Hrúbka plechu	Katalógové číslo	Šírka a (mm)	Hmotnosť 1 ks (kg)	Množstvo (ks)
HRÚBKA PLECHU: 1.5 MM					
ELDLP100H80 S	1.5 mm	497016	100	1.38	2
ELDLP200H80 S	1.5 mm	497026	200	1.50	2
ELDLP300H80 S	1.5 mm	497036	300	1.62	2
ELDLP400H80 S	1.5 mm	497046	400	1.74	2
ELDLP500H80 S	1.5 mm	497056	500	1.86	2
ELDLP600H80 S	1.5 mm	497066	600	1.98	2
HRÚBKA PLECHU: 2.0 MM					
ELDLC100H80 S	2.0 mm	497116	100	1.91	2
ELDLC200H80 S	2.0 mm	497126	200	2.04	2
ELDLC300H80 S	2.0 mm	497136	300	2.16	2
ELDLC400H80 S	2.0 mm	497146	400	2.28	2
ELDLC500H80 S	2.0 mm	497156	500	2.40	2
ELDLC600H80 S	2.0 mm	497166	600	2.52	2