ELDL...H60 Prvok kĺbového oblúka rebríka

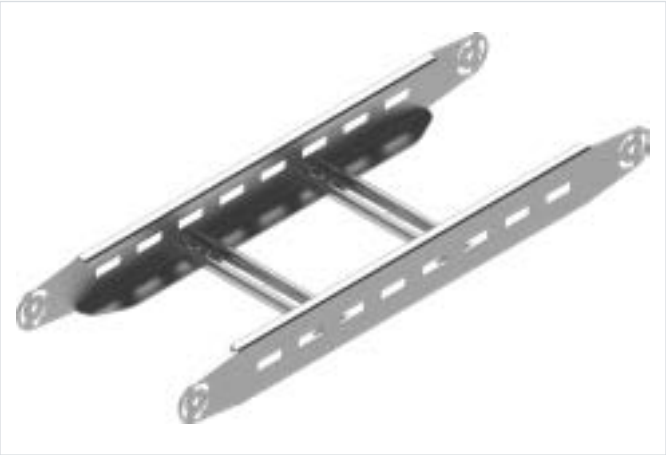

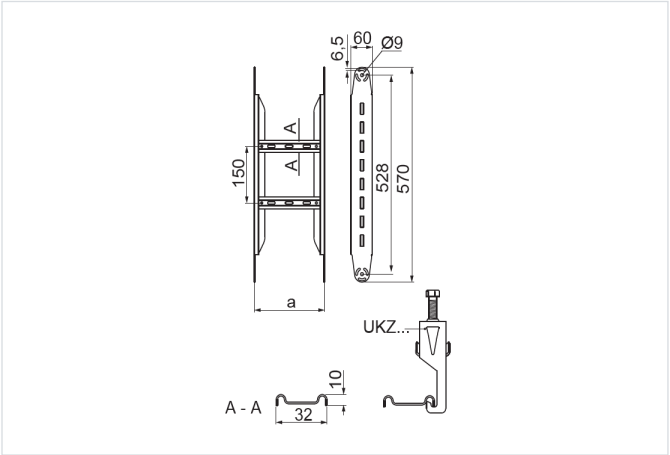

- Zväčšenie polomeru kĺbového oblúka.

Materiál

- S – oceľ pozinkovaná metódou Sendzimir STN EN 10346:2015

Na objednávku:

- F - oceľ žiarovo zinkovaná ponorom STN EN ISO 1461:2023
- E - nerezová oceľ
- L - lakovanie v štandardnej palete RAL

Doplňujúce informácie

- Priečky prispôsobené na montáž káblových úchytiek UKZ/UKZO... a UKZP...
- Vždy použite verziu produktu, ktorého hrúbka materiálu je rovnaká alebo väčšia ako je hrúbka rovného úseku trasy!

Verzie

Symbol	Hrúbka plechu	Katalógové číslo	Šírka a (mm)	Hmotnosť 1 ks (kg)	Množstvo (ks)
HRÚBKA PLECHU: 1.5 MM					
ELDLP100H60 S	1.5 mm	467615	100	1.17	2
ELDLP200H60 S	1.5 mm	467625	200	1.30	2
ELDLP300H60 S	1.5 mm	467635	300	1.42	2
ELDLP400H60 S	1.5 mm	467645	400	1.54	2
ELDLP500H60 S	1.5 mm	467655	500	1.66	2
ELDLP600H60 S	1.5 mm	467665	600	1.78	2
HRÚBKA PLECHU: 2.0 MM					
ELDLC100H60 S	2.0 mm	467715	100	1.63	2
ELDLC200H60 S	2.0 mm	467725	200	1.75	2
ELDLC300H60 S	2.0 mm	467735	300	1.87	2
ELDLC400H60 S	2.0 mm	467745	400	1.99	2
ELDLC500H60 S	2.0 mm	467755	500	2.11	2
ELDLC600H60 S	2.0 mm	467765	600	2.23	2