ELDL...H50 Prvok kĺbového oblúka rebríka



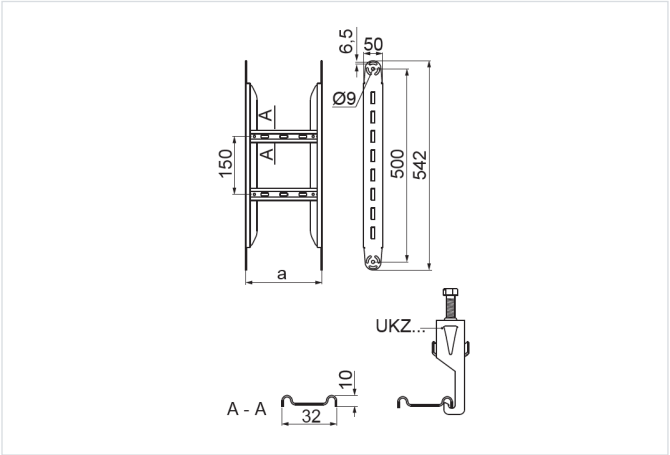

- Zmena smeru vedenia káblovej trasy.

Materiál

- S – oceľ pozinkovaná metódou Sendzimir STN EN 10346:2015

Na objednávku:

- F - oceľ žiarovo zinkovaná ponorom STN EN ISO 1461:2023
- E - nerezová oceľ
- L - lakovanie v štandardnej palete RAL

Doplňujúce informácie

- Vždy použite verziu produktu, ktorého hrúbka materiálu je rovnaká alebo väčšia ako je hrúbka rovného úseku trasy!

Verzie

Symbol	Hrúbka plechu	Katalógové číslo	Šírka a (mm)	Hmotnosť 1 ks (kg)	Množstvo (ks)
HRÚBKA PLECHU: 1.5 MM					
ELDLP100H50 S	1.5 mm	457616	100	1.07	2
ELDLP200H50 S	1.5 mm	457626	200	1.19	2
ELDLP300H50 S	1.5 mm	457636	300	1.32	2
ELDLP400H50 S	1.5 mm	457646	400	1.44	2
ELDLP500H50 S	1.5 mm	457656	500	1.56	2
ELDLP600H50 S	1.5 mm	457666	600	1.68	2
HRÚBKA PLECHU: 2.0 MM					
ELDLC100H50 S	2.0 mm	457716	100	1.48	2
ELDLC200H50 S	2.0 mm	457726	200	1.60	2
ELDLC300H50 S	2.0 mm	457736	300	1.72	2
ELDLC400H50 S	2.0 mm	457746	400	1.84	2
ELDLC500H50 S	2.0 mm	457756	500	1.97	2
ELDLC600H50 S	2.0 mm	457766	600	2.09	2