DU...H120 Rebrík

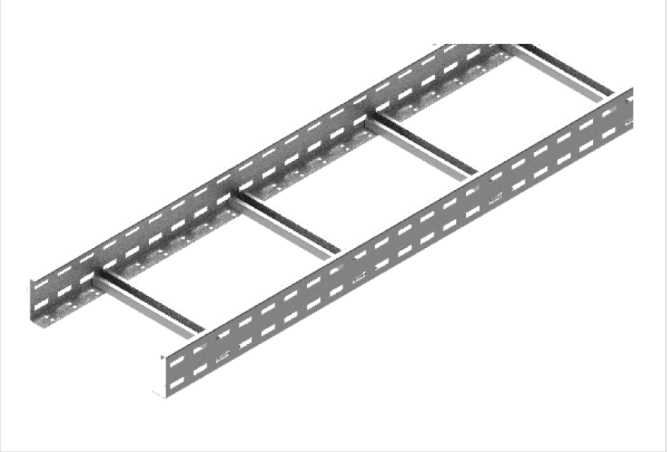

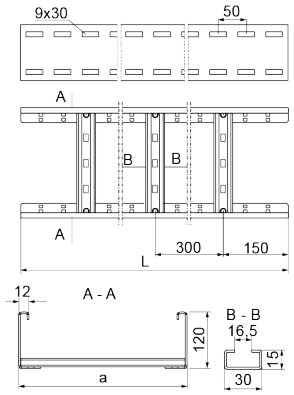

- Vedenie káblovej trasy.

Materiál

- S - oceľ pozinkovaná metódou Sendzimir STN EN 10346:2015

Dostupné povrchové úpravy:

- F - žiarovo zinkovaná oceľ STN EN ISO 1461:2023
- E - nerezová oceľ
- L - lakovanie v štandardnej farbe RAL

Doplňujúce informácie

- Rebrík s priečkami vhodnými na montáž káblových úchytiek UK/UKO... a UKP...
- Možnosť E – iba pre úseky do 3 m – konštrukcia s menej hustou perforáciou v dne bočnice
- Pri veľkej objednávke dostupné rebríky v dĺžke 2 m a šírkach 150 a 250 mm
- Pri horizontálnej montáži rebríkov priečkami k stene sa odporúča použiť rebríky s priečkami dvojito nitovanými k bočnici

Verzie

Symbol	Hrúbka plechu	Šírka a (mm)	Dĺžka L (mm)	Účinný prierez (mm²)	Hmotnosť (1 m) (kg)	Katalógové číslo	Množstvo v balení (ks / m)
HRÚBKA PLECHU: 1.5 MM							
DUP100H120/3N S	1.5 mm	100	3 000	8 400	3.86	473010	2 / 6
DUP100H120/6N S	1.5 mm	100	6 000	8 400	3.86	473110	2 / 12
DUP200H120/3N S	1.5 mm	200	3 000	18 400	4.11	473020	2 / 6
DUP200H120/6N S	1.5 mm	200	6 000	18 400	4.11	473120	2 / 12
DUP300H120/3N S	1.5 mm	300	3 000	28 600	4.41	473030	2 / 6
DUP300H120/6N S	1.5 mm	300	6 000	28 600	4.41	473130	2 / 12
DUP400H120/3N S	1.5 mm	400	3 000	38 800	4.82	473040	2 / 6
DUP400H120/6N S	1.5 mm	400	6 000	38 800	4.82	473140	2 / 12
DUP500H120/3N S	1.5 mm	500	3 000	49 000	4.96	473050	2 / 6
DUP500H120/6N S	1.5 mm	500	6 000	49 000	4.96	473150	2 / 12
DUP600H120/3N S	1.5 mm	600	3 000	59 200	5.23	473060	2 / 6
DUP600H120/6N S	1.5 mm	600	6 000	59 200	5.23	473160	2 / 12
HRÚBKA PLECHU: 2.0 MM							
DUC100H120/3N S	2.0 mm	100	3 000	8 400	4.98	473210	2 / 6
DUC100H120/6N S	2.0 mm	100	6 000	8 400	4.98	473310	2 / 12
DUC200H120/3N S	2.0 mm	200	3 000	18 400	5.51	473220	2 / 6
DUC200H120/6N S	2.0 mm	200	6 000	18 400	5.51	473320	2 / 12
DUC300H120/3N S	2.0 mm	300	3 000	28 600	5.88	473230	2 / 6

Symbol	Hrúbka plechu	Šírka a (mm)	Dĺžka L (mm)	Účinný prierez (mm²)	Hmotnosť (1 m) (kg)	Katalógové číslo	Množstvo v balení (ks / m)
DUC300H120/6N S	2.0 mm	300	6 000	28 600	5.88	473330	2 / 12
DUC400H120/3N S	2.0 mm	400	3 000	38 800	6.24	473240	2 / 6
DUC400H120/6N S	2.0 mm	400	6 000	38 800	6.24	473340	2 / 12
DUC500H120/3N S	2.0 mm	500	3 000	49 000	6.61	473250	2 / 6
DUC500H120/6N S	2.0 mm	500	6 000	49 000	6.61	473350	2 / 12
DUC600H120/3N S	2.0 mm	600	3 000	59 200	6.96	473260	2 / 6
DUC600H120/6N S	2.0 mm	600	6 000	59 200	6.96	473360	2 / 12

Graf zaťaženia

